CHAIN PALLET CONVEYORS
TRASPORTATORI LINEARI A CATENA
LINEARKETTENFÖRDERER
CONVOYEURS LINÉAIRES À CHAÎNE
TRANSPORTADORES LINEALES DE CADENA

CPC

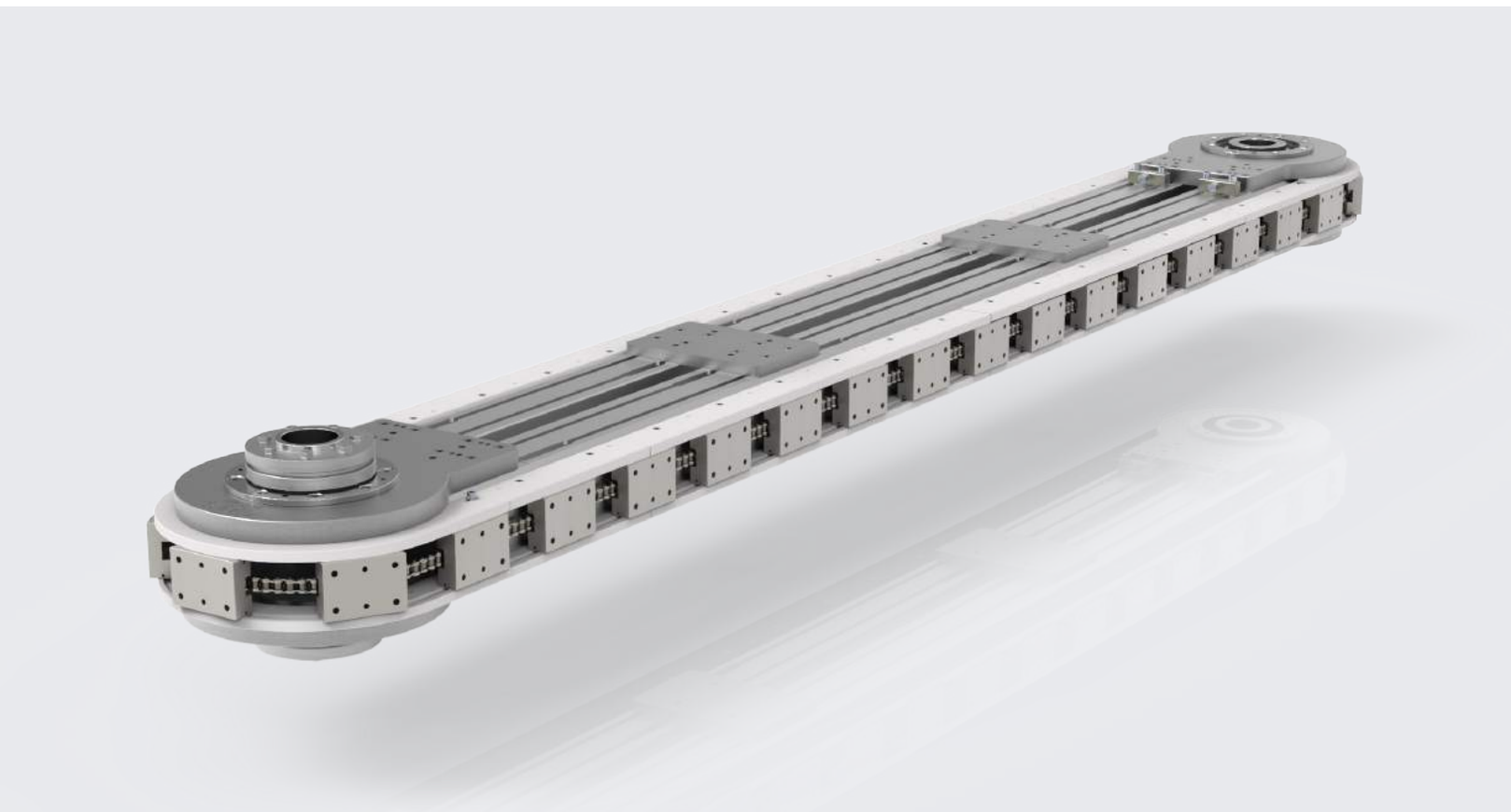

INDEXING & TRANSFER
CDS®
Cam Driven Systems

www.cdsindexers.com

Solutions for automation

C020/2 - 11/2021

Important
This catalogue cancels and replaces any preceding issue or revision. The data provided in the catalogue are not binding; in line with our commitment to on-going product improvement, we reserve the right to make changes without prior notice.
The technical data not present in this catalog are available from our technical office.
When in doubt, you are welcome to download the latest up-to-date version available on our web site: www.cdsindexers.com

Importante
Questo catalogo annulla e sostituisce ogni precedente edizione o revisione. I dati esposti nel catalogo non sono impegnativi e ci riserviamo il diritto di apportare eventuali modifiche senza darne preavviso, nell'ottica di un miglioramento continuo del prodotto.
I dati tecnici non presenti in questo catalogo sono disponibili presso il nostro ufficio tecnico.
In ogni caso, la versione più aggiornata è disponibile sul nostro sito internet: www.cdsindexers.com

Wichtig
Dieser Katalog annulliert und ersetzt jede vorausgehende Ausgabe oder Revision. Die im vorliegenden Katalog enthaltenen Daten sind nicht verbindlich. Wir behalten uns deshalb das Recht vor, jederzeit und ohne Vorankündigung. Eventuelle Änderungen an diesen Daten vorzunehmen, im Sinne einer kontinuierlichen Produktverbesserung.
Die im diesen Katalog nicht enthaltenen technischen Daten, sind bei unserem technischen Büro anzufragen.
Die aktuellste Version ist auf unserer Webseite unter www.cdsindexers.com verfügbar.

Important
Ce catalogue annule et substitue toute édition précédente ou mise à jour. Les données représentées dans le catalogue ne sont pas contraignantes et nous nous réservons le droit d'apporter des modifications sans préavis, dans le but d'améliorer continuellement le produit.
Les données techniques ne figurant pas dans ce catalogue sont disponibles auprès de notre bureau technique.
Dans tous les cas, la version la plus récente est disponible sur notre site web: www.cdsindexers.com

Importante
Este catálogo cancela y reemplaza cualquier edición o revisión anterior. Los datos del catálogo no son vinculantes y nos reservamos el derecho de hacer cambios sin previo aviso, para mejorar continuamente el producto.
Los datos técnicos que no estén indicados en catálogo están disponibles en nuestro departamento técnico.
En cualquier caso, la versión más actualizada está disponible en nuestro sitio web: www.cdsindexers.com

Summary	Sommario	Inhaltsver-zeichnis	Index	Sumario	

Overview	Presentazione	Übersicht	Présentation	Presentación	4÷7
Technical data	Dati tecnici	Technische Angaben	Données techniques	Datos técnicos	
Index distance accuracy	Precisione sul passo	Schrittgenauigkeit	Précision sur pas	Precisión en el paso	8
Admissible loads	Carichi ammissibili	Ladekapazität	Charges admissibles	Cargas admisibles	8
Max. loads	Carichi massimi	Maximale Belastung	Charges maximales	Cargas máximas	8
Driver unit	Unità di traino	Antriebseinheit	Unité d'entraînement	Unidad de tracción	9
Product coding	Codifica prodotto	Produktkodifizierung	Code produit	Codificación del producto	10
Servo configuration	Configurazione servo	Förderer mit Servoantrieb	Configuration servo	Configuración servo	11÷15
Driver configuration	Configurazione driver	Taktgetriebe-konfiguration	Configuration driver	Configuración driver	16÷17
Start-stop configuration	Configurazione start-stop	Start-Stop-Konfiguration	Configuration démarrage-arrêt	Configuración start-stop	18÷33
Overall dimensions	Dimensioni d'ingombro	Außenmaße	Dimensions	Dimensiones generales	34÷35
Conveyor's configuration	Configurazione del nastro	Konfiguration des Taktbandes	Configuration de la bande	Configuración del transportador	36÷37
Working position	Posizione di lavoro	Arbeitsposition	Position de travail	Posiciones de trabajo	38
Indexer position	Posizione unita' di traino	Taktposition	Position du groupe d'entraînement	Posición de unidad de tracción	38
Gearmotor orientation	Orientamento motoriduttore	Ausrichtung des Getriebemotors	Orientation moto-réducteur	Orientación motorreductor	39
Optional elements	Elementi opzionali	Optionale Elemente	Éléments optionnels	Elementos opcionales	40÷41
Example of application	Esempio di applicazione	Anwendungsbeispiel	Exemple d'application	Ejemplo de aplicación	42÷43
Special configurations	Configurazioni speciali	Sonderkonfigurationen	Configurations spéciales	Configuraciones especiales	44

English

CHAIN LINEAR CONVEYOR

Designed to fully meet the requests of HIGH PRODUCTIVITY and RELIABILITY required from modern automation.
The modular concept used in the project combines good accuracy and speed with a high degree of versatility.

ACCURACY

Special nickel-plated chain with cast aluminium links machined to the highest accuracy standards.
The chain slides on special leads made of self-lubricant material.

VERSATILITY

The quest of the maximal flexibility during design of the components make easy the customization of:

- Conveyor's length;
- Chain stroke and motion;
- Different drivers available;
- Additional transmission shafts;
- Working position.

Application Inertia J_{APPL}

$J_{APPL} = W_{TOT} \bullet r^2_{APPL} + J_{WHEEL}$ [kg m²]

where:
W_{TOT} total weight applied to driver

$$W_{TOT} = \frac{(2 \bullet L + 341)}{1000} \bullet 0.85 + NP \bullet W_{LINK} + NP_C \bullet W_{MASS/LINK} \quad [kg]$$

W_{LINK} 0.25kg (CPC3), 0.35kg (CPC6);

NP: total number of pallet (page 37)

NP_C: no. of loaded pallet

$W_{MASS/LINK}$: load per pallet [kg]

L: length [mm] (page 37)

r_{APPL}: distance of the center of mass of the piece-holder from the rotation center

$$r_{APPL} = \frac{d_{CDG\text{-}LINK} + 171}{1000} \quad [m]$$

where $d_{CDG\text{-}LINK}$ [mm] is the distance between the center of mass of the piece-holder and the chain pallet.

$J_{WHEEL} = 0.1$ kg m²

Italiano

TRASPORTATORE LINEARE A CATENA

Realizzato per rispondere al meglio alle esigenze di alta PRODUTTIVITA' ed AFFIDABILITA' di una moderna automazione.
La peculiare ingegnerizzazione per elementi modulari permette ai TRASPORTATORI LINEARI a catena della serie CPC di combinare buone doti di PRECISIONE e VELOCITA' e con un alto grado di VERSATILITA'.

PRECISIONE

Catena speciale nichelata con maglie in fusione di alluminio lavorate con i massimi standard di precisione.
La catena scorre in guide di precisione ricavate da materiali speciali autolubrificanti e certificati.

VERSATILITA'

La ricerca della massima flessibilità nella progettazione dei singoli elementi del trasportatore agevola la possibilità di personalizzare:

- Lunghezza del trasportatore;
- Corsa e condizioni del movimento della catena;
- Differenti sistemi di trasmissione;
- Alberi di trasmissione supplementari;
- Posizione di lavoro.

Calcolo inerzia applicazione J_{APPL}

$J_{APPL} = W_{TOT} \bullet r^2_{APPL} + J_{WHEEL}$ [kg m²]

dove:
W_{TOT} peso totale applicato al driver

$$W_{TOT} = \frac{(2 \bullet L + 341)}{1000} \bullet 0.85 + NP \bullet W_{LINK} + NP_C \bullet W_{MASS/LINK} \quad [kg]$$

W_{LINK} 0.25kg (CPC3), 0.35kg (CPC6);

NP: numero totale pallet (pag.37)

NP_C: numero pallet caricati

$W_{MASS/LINK}$: peso per pallet [kg]

L: interasse [mm] (pag.37)

r_{APPL}: distanza del centro di massa del portapezzi dal centro di rotazione

$$r_{APPL} = \frac{d_{CDG\text{-}LINK} + 171}{1000} \quad [m]$$

dove $d_{CDG\text{-}LINK}$ [mm] è la distanza tra il centro di massa del portapezzi e il pallet.

$J_{WHEEL} = 0.1$ kg m²

Deutsch

LINEARKETTENFÖRDERER

Die Realisierung des Linearkettenförderers erfüllt am besten die Hochproduktivitäts-und Zuverlässigkeitserfordernisse der modernen Automation.
Dank dem besonderen modularen Aufbau werden Präzision und Schnelligkeit zusammen mit einem hohen Grad an Vielseitigkeit kombiniert.

PRÄZISION

Die vernickelte Sonderkette mit Paletten aus Aluguss wurde nach den höchsten Genauigkeitstandards bearbeitet. Die Kette fährt durch Präzisionsführungsschienen aus selbstschmierenden zertifizierten Materialien.

VIELSEITIGKEIT

Die höchste Flexibilität der einzelnen Bestandteile des Förderers vereinfacht die Personalisierung von:

- Fördererlänge;
- Hub und Bewegung der Kette;
- Verschiedenen Übertragungssysteme;
- Zusätzlichen Übertragungswellen;
- Arbeitsposition.

Trägheitberechnung J_{APPL}

$J_{APPL} = W_{TOT} \bullet r^2_{APPL} + J_{WHEEL}$ [kg m²]

Wobei:
W_{TOT} Gesamtgewicht des Treibers

$$W_{TOT} = \frac{(2 \bullet L + 341)}{1000} \bullet 0.85 + NP \bullet W_{LINK} + NP_C \bullet W_{MASS/LINK} \quad [kg]$$

W_{LINK} 0.25kg (CPC3), 0.35kg (CPC6);

NP: Gesamtzahl der Palettenglieder (S.37)

NP_C: Zahl der beladenen Palettenglieder

$W_{MASS/LINK}$: Gewicht pro Palettenglieder [Kg]

L: Achsabstand [mm] (S.37)

r_{APPL}: Abstand des Massenmittelpunktes des Stückhalters vom Drehpunkt

$$r_{APPL} = \frac{d_{CDG\text{-}LINK} + 171}{1000} \quad [m]$$

wo $d_{CDG\text{-}LINK}$ [mm] der Abstand zwischen dem Massenmittelpunkt des Werkstückhalters und dem Palettenglied darstellt.

$J_{WHEEL} = 0.1$ kg m²

Française

CONVOYEUR LINÉAIRE À CHAÎNE

Conçu pour répondre au mieux aux besoins de haute PRODUCTIVITÉ et FIABILITÉ d'une automatisation moderne.
L'ingénierie particulière pour les éléments modulaires permet aux CONVOYEURS LINÉAIRES à chaîne de la série CPC de combiner de bonnes qualités de PRÉCISION et de VITESSE et avec un degré élevé d'éléments modulaires de POLYVALENCE.

PRÉCISION

Chaîne spéciale nickelée avec maillons en fonte d'aluminium usinée avec les plus hauts standards de précision.
La chaîne passe dans des guides de précision fabriqués à partir de matériaux spéciaux autolubrifiants et certifiés.

POLYVALENCE

La recherche d'une flexibilité maximale dans la conception des différents éléments du convoyeur facilite la possibilité de personnaliser:

- Longueur du convoyeur;
- Course et conditions du mouvement de la chaîne;
- Différents systèmes de transmission;
- Arbres de transmission supplémentaires;
- Position de travail.

Calcul inertie application J_{APPL}

$$J_{APPL} = W_{TOT} \bullet r^2_{APPL} + J_{WHEEL} \quad [kg\ m^2]$$

où:
W_{TOT} poids total appliqué au driver

$$W_{TOT} = \frac{(2 \bullet L + 341)}{1000} \bullet 0.85 + NP \bullet W_{LINK} + NP_C \bullet W_{MASS/LINK} \quad [kg]$$

W_{LINK} 0.25kg (CPC3), 0.35kg (CPC6);

NP: nombre total de palettes (pag.37)

NP_C: nombre de palettes chargées

$W_{MASS/LINK}$: poids par palette [kg]

L: empattement [mm] (pag.37)

r_{APPL}: distance du centre de gravité du porte-pièces à partir du centre de rotation

$$_{APPL} = \frac{d_{CDG\text{-}LINK} + 171}{1000} \quad [m]$$

où $d_{CDG\text{-}LINK}$ [mm] est la distance entre le centre de gravité du porte-pièces et la palette.

$J_{WHEEL} = 0.1\ kg\ m^2$

Español

TRANSPORTADOR LINEAL DE CADENA

Realizado para responder de la mejor manera con las exigencias de alta PRODUCTIVIDAD y FIABILIDAD de una automatización moderna.
El particular diseño de los elementos modulares, del TRANSPORTADOR DE CADENA de la serie CPC, permite combinar PRECISIÓN y VELOCIDAD junto a un alto grado de VERSATILIDAD.

PRECISIÓN

Cadena especial niquelada con eslabones realizados en aluminio fundido y siguiendo los máximos estándares de precisión.
La cadena se desplaza sobre guías de precisión obtenidas a partir de materiales especiales autolubricantes y certificados.

VERSATILIDAD

Buscar la máxima flexibilidad en el diseño de cada uno de los elementos del transportador facilita la posibilidad de personalizar:

- La longitud del transportador;
- El recorrido y las condiciones del movimiento de la cadena;
- Los diferentes sistemas de transmisión;
- Los ejes de transmisión complementarios;
- La posición de trabajo.

Cálculo de la inercia de aplicación J_{APPL}

$$J_{APPL} = W_{TOT} \bullet r^2_{APPL} + J_{WHEEL} \quad [kg\ m^2]$$

donde:
W_{TOT} peso total aplicado al driver

$$W_{TOT} = \frac{(2 \bullet L + 341)}{1000} \bullet 0.85 + NP \bullet W_{LINK} + NP_C \bullet W_{MASS/LINK} \quad [kg]$$

W_{LINK} 0.25kg (CPC3), 0.35kg (CPC6);

NP: número total de eslabones (pág.37)

NP_C: número de eslabones cargados

$W_{MASS/LINK}$: peso por palet [kg]

L: distancia entre ejes [mm] (pág.37)

r_{APPL}: distancia del centro de masa del portapiezas al centro de rotación

$$_{APPL} = \frac{d_{CDG\text{-}LINK} + 171}{1000} \quad [m]$$

donde $d_{CDG\text{-}LINK}$ [mm] es la distancia entre el centro de masa del portapiezas y el palet.

$J_{WHEEL} = 0.1\ kg\ m^2$

English

Servomotor sizing procedure

1. Select the required model (CPC3P-S3 or CPC6P-S3).
2. Calculate the application inertia J_{APPL} as shown in the above section.
3. Using the tables (pag.12-15):
   a. Select the required STROKE (A, B, C or D);
   b. Select the required number of pallets NP (Table at pag.37);
   c. Select the required motion time t;
   d. Verify in the table pag.12-15 that $J_{MAX} > J_{APPL}$. If not, increase the motion time t or contact CDS Technical Service.
4. If $J_{MAX} > J_{APPL}$ then read at the intersection between the number of pallets NP and the motion time t (for the proper STROKE) the value of the minimal motor torque Mt_{CS}.
5. Select a gearbox from the supplier's catalog where the torque $Mt_{GEAR} > 1.4 \bullet ir \bullet Mt_{CS}$.
6. The minimum required motor torque is

$$Mt_{MOT} > \frac{Mt_{CS}}{e_{GEAR}}$$

   where e_{GEAR} is the gearbox efficiency as per supplier's catalog.
7. Code the other options as per page 10.

Index driver sizing procedure

1. Select the required model (CPC3P or CPC6P).
2. Calculate the application inertia J_{APPL} as shown in the above section.
3. Select the motor frequency (50 Hz or 60 Hz).
4. Using the tables (pag.18-25 for 50 Hz motor and pag. 26-33 for 60 Hz motor):
   a. Select the required STROKE (A, B, C or D).
   b. Select the number of pallets NP (Table at pag.37).
   c. Select the required motion time t between the available values for the selected STROKE.
   d. Read at the intersection between the number of pallets NP and the motion time t (for the proper STROKE) the value of the max. inertia allowed for the required CPC configuration J_{MAX}.
5. If $J_{MAX} > J_{APPL}$ then go to 6., otherwise select an higher motion time t or contact CDS Technical Service.
6. Read in the column Driver the required indexer code.
7. At the intersection between the Driver code and the gearbox ratio ir in the table at page 17 read the motor power Mp.
8. Code the other option as per page 10.

Italiano

Dimensionamento del servomotore

1. Selezionare il modello da utilizzare (CPC3P-S3 o CPC6P-S3).
2. Calcolare l'inerzia dell'applicazione J_{APPL} come mostrato nell'apposita sezione.
3. Utilizzando le apposite tabelle (pagg.12-15):
   a. Selezionare il passo voluto (A, B, C o D);
   b. Scegliere il numero di pallets NP (tabella a pag.37);
   c. Scegliere il tempo di movimento t;
   d. Nelle tabelle da pag.12 a pag.15 verificare che $J_{MAX} > J_{APPL}$. Qualora questa situazione non sia verificata aumentare il tempo di movimento t o contattare il servizio tecnico CDS.
4. Se $J_{MAX} > J_{APPL}$ allora leggere all'incrocio tra il numero di pallet NP e il tempo di movimento t (in funzione della corsa STROKE) il valore della coppia minima motore Mt_{CS}.
5. La coppia del riduttore deve essere $Mt_{GEAR} > 1.4 \bullet ir \bullet Mt_{CS}$.
6. La coppia motore da utilizzare è

$$Mt_{MOT} > \frac{Mt_{CS}}{e_{GEAR}}$$

   dove e_{GEAR} è il rendimento del riduttore come da catalogo costruttore.
7. Codificare le altre opzioni come da pag.10.

Dimensionamento dell'index

1. Selezionare il modello da utilizzare (CPC3P o CPC6P).
2. Calcolare l'inerzia dell'applicazione J_{APPL} come mostrato nell'apposita sezione.
3. Scegliere la frequenza motore (50 Hz o 60 Hz).
4. Utilizzando le apposite tabelle (pagg.18-25 per motori a 50 Hz e pagg. 26-33 per motori a 60 Hz):
   a. Selezionare il passo voluto STROKE (A, B, C o D).
   b. Scegliere il numero di pallets NP (tabella a pag.37).
   c. Scegliere il tempo t tra quelli disponibili per la corsa STROKE scelta
   d. Leggere il valore dell'inerzia massima applicabile al CPC per la configurazione richiesta J_{MAX}.
5. Se $J_{MAX} > J_{APPL}$ procedere con il punto 6, altrimenti ripartire con un tempo t superiore o contattare il servizio tecnico CDS.
6. Leggere nella colonna Driver il codice dell'index necessario.
7. All'incrocio tra il codice del Driver e il rapporto di riduzione ir nella tabella di pag. 17 leggere la potenza motore Mp.
8. Codificare le altre opzioni come da pag.10.

Deutsch

Größenbestimmung des Servomotors

1. Modell wählen (CPC3P-S3 oder CPC6P-S3).
2. Trägheit der Anwendung J_{APPL} wie oben gezeigt berechnen
3. Verwenden Sie die entsprechenden Tabellen (Ss.12-15), um die folgenden Parameter auszuwählen:
   a. Gewünschter Schritt (A,B,C oder D);
   b. Anzahl der Palettenglieder NP (Tabelle auf S. 37);
   c. Bewegungszeit t;
   d. Bei den Tabellen auf Seite 12 bis 15, überprüfen Sie, dass $J_{MAX} > J_{APPL}$.ist. Wenn nicht, erhöhen Sie die Bewegungszeit t oder setzen Sie sich mit dem CDS-technischen Dienst in Kontakt.
4. Wenn $J_{MAX} > J_{APPL}$ stimmt, lesen Sie den Wert des niedrigsten Motordrehmomentes ab, der an der Kreuzstellung zwischen NP und t (abhängig vom Hub STROKE) zu finden ist.
5. Das Getriebemoment soll $Mt_{GEAR} > 1.4 \bullet ir \bullet Mt_{CS}$ ergeben.
6. Der zu verwendende Motordrehmoment entspricht

$$Mt_{MOT} > \frac{Mt_{CS}}{e_{GEAR}}$$

   wobei e_{GEAR} die Leistung des Untersetzungsgetriebes nach Herstellungskatalog darstellt.
7. Die restlichen Optionen sind nach S.10 zu kodifizieren.

Größenbestimmung der Einheit

1. Modell auswählen (CPC3P oder CPC6P).
2. Trägheit der Anwendung J_{APPL} wie im entsprechenden Abschnitt gezeigt berechnen.
3. Motorfrequenz auswählen (50 Hz oder 60 Hz).
4. Mithilfe der entsprechenden Tabellen (Ss.18-25 für 50Hz-Motoren und Ss. 26-33 für 60Hz-Motoren) fahren Sie folgendermaßen fort:
   a. Wählen Sie einen Schritt STROKE (A,B,C,D)
   b. Wählen Sie die Palettengliederzahl NP (Tabelle auf S. 37)
   c. Wählen Sie die Zeit t für den gewählten Hub STROKE
   d. Lesen Sie den an den CPC anwendbaren maximalen Trägheitswert für die gewünschte Konfiguration J_{MAX}.
5. Wenn $J_{MAX} > J_{APPL}$ ist, fahren Sie mit Punkt 6 fort, andernfalls fangen Sie neu mit einer höheren Zeit t an oder kontaktieren Sie das CDS- technische Service.
6. Lesen Sie den Kode der notwendigen Einheit bei der „Driver"-Spalte ab.
7. Bei der Tabelle auf S.17 lesen Sie bei der Kreuzungsstelle zwischen dem Treiberkode (Driver) und dem Untersetzungsverhältnis ir die Motorleistungsangabe Mp ab.
8. Die restlichen Optionen sind nach S. 10 zu kodifizieren.

Française

Dimensionnement du servomoteur

1. Sélectionnez le modèle à utiliser (CPC3P-S3 ou CPC6P-S3).
2. Calculez l'inertie de l'application J_{APPL} comme indiqué dans la section appropriée.
3. Utilisation des tableaux appropriés (pag.12-15):
   a. Sélectionnez le pas souhaité (A, B, C ou D);
   b. Choisissez le nombre de palettes NP (tableau à la pag.37);
   c. Choisissez le temps de mouvement t;
   d. Dans les tableaux de la pag.12 à la pag.15, vérifiez que $J_{MAX} > J_{APPL}$. Si cette situation n'est pas vérifiée, augmentez le temps de mouvement t ou contactez le service technique CDS.
4. Si $J_{MAX} > J_{APPL}$ alors lire à l'intersection entre le nombre de palettes NP et le temps de mouvement t (en fonction de la course STROKE) la valeur du couple minimum moteur Mt_{CS}.
5. Le couple du réducteur doit être $Mt_{GEAR} > 1.4 \bullet ir \bullet Mt_{CS}$.
6. Le couple moteur à utiliser est

$$Mt_{MOT} > \frac{Mt_{CS}}{e_{GEAR}}$$

   où e_{GEAR} est le rendement du réducteur selon le catalogue du fabricant.
7. Codez les autres options selon la pag.10.

Dimensionnement de l'index

1. Sélectionnez le modèle à utiliser (CPC3P ou CPC6P).
2. Calculez l'inertie de l'application J_{APPL} comme indiqué dans la section appropriée.
3. Choisissez la fréquence moteur (50 Hz ou 60 Hz).
4. À l'aide des tableaux spécifiques (pag.18-25 pour les moteurs à 50 Hz et pag.26-33 pour les moteurs à 60 Hz):
   a. Sélectionnez le pas souhaité STROKE (A, B, C ou D).
   b. Choisissez le nombre de palettes NP (tableau à la pag.37).
   c. Choisissez le temps t parmi ceux disponibles pour la course STROKE choisie.
   d. Lisez la valeur de l'inertie maximale applicable au CPC pour la configuration requise J_{MAX}.
5. Si $J_{MAX} > J_{APPL}$ continuez avec le point 6, sinon repartez avec un temps t supérieur ou contactez le service technique CDS.
6. Lisez dans la colonne Driver le code de l'index requis.
7. À l'intersection entre le code Driver et le rapport de réduction ir dans le tableau de la pag.17 lire la puissance moteur Mp.
8. Codez les autres options selon la pag.10.

Español

Dimensiones del servomotor

1. Seleccione el modelo que desea utilizar (CPC3P-S3 o CPC6P-S3).
2. Calcule la inercia de la aplicación J_{APPL} tal y como se muestra en la sección correspondiente.
3. Utilizando las correspondientes tablas (págs.12-15):
   a. Seleccione el paso que desea (A, B, C o D);
   b. Elija el número de palets NP (tabla en la pág.37);
   c. Seleccione el tiempo de movimiento t;
   d. En las tablas desde la pág.12 a la pág.15 compruebe de que $J_{MAX} > J_{APPL}$. En el caso de que esta situación no se cumpla, aumente el tiempo de movimiento t o póngase en contacto con el servicio de asistencia técnica de CDS.
4. Si $J_{MAX} > J_{APPL}$ seleccione en el cruce entre el número de palet NP y el tiempo de movimiento t (dependiendo del recorrido STROKE) el valor del par mínimo del motor MtCS.
5. El par del reductor debe ser $Mt_{GEAR} > 1.4 \bullet ir \bullet Mt_{CS}$.
6. El par del motor que se debe utilizar es

$$Mt_{MOT} > \frac{Mt_{CS}}{e_{GEAR}}$$

   donde e_{GEAR} es el rendimiento del reductor, tal y como se muestra en el catálogo del fabricante.
7. Codifique las otras opciones como se muestra en la pág.10.

Dimensiones del índice

1. Seleccione el modelo que desea utilizar (CPC3P o CPC6P).
2. Calcule la inercia de la aplicación J_{APPL} tal y como se muestra en la sección correspondiente.
3. Seleccione la frecuencia del motor (50 Hz o 60 Hz).
4. Al utilizar las tablas correspondientes (págs.18-25 para motores a 50 Hz y págs. 26-33 para motores a 60 Hz):
   a. Seleccione el paso que desea STROKE (A, B, C o D).
   b. Elija el número de palets NP (tabla en la pág.37).
   c. Seleccione el tiempo t entre aquellos disponibles para el recorrido STROKE seleccionado
   d. Lea el valor de la inercia máxima aplicable al CPC para la configuración solicitada J_{MAX}.
5. Si $J_{MAX} > J_{APPL}$ proceda con el punto 6, en caso contrario recalcule con un tiempo t superior o póngase en contacto con el servicio de asistencia técnica de CDS.
6. Lea en la columna Driver el código necesario del índice.
7. En el cruce entre el código del Driver y la relación de reducción consulte la tabla de la pág. 17 y lea la potencia del motor Mp.
8. Codifique las otras opciones como se muestra en la pág.10.

STEP DISTANCE ACCURACY • PRECISIONE SUL PASSO • PALETTENABSTANDGENAUIGKEIT • PRÉCISION SUR PAS • PRECISIÓN EN EL PASO

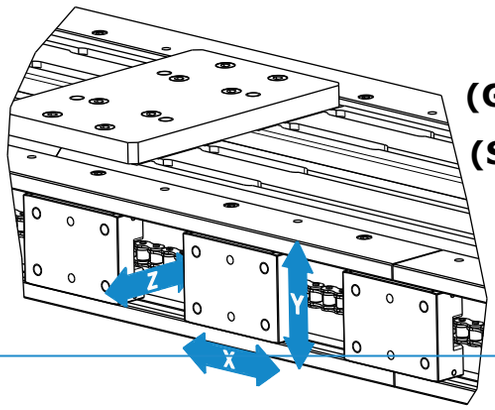

(G5/G6) X=±0.2mm

(S3) $X=\pm 0.2mm+\left(342 \bullet \sin\frac{\delta}{2}\right)$

δ: Gearbox positional accuracy

Y=±0.15mm
Z=±0.18mm

ADMISSIBLE LOADS • CARICHI AMMISSIBILI • LADEKAPAZITÄT CHARGES ADMISSIBLES • CARGAS ADMISIBLES

A

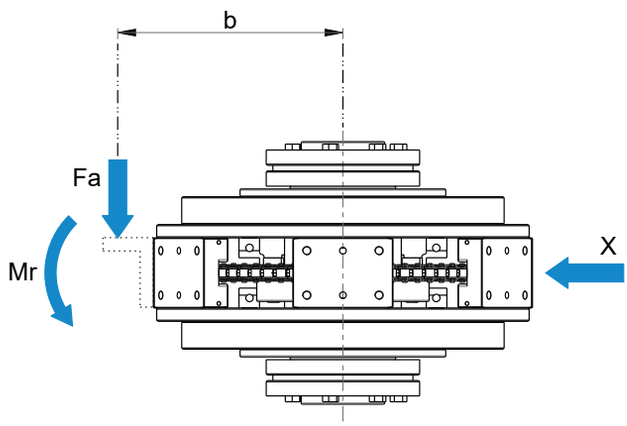

Working position A • Posizione lavoro A • Arbeitsposition A • Position travail A • Posición de trabajo A

B

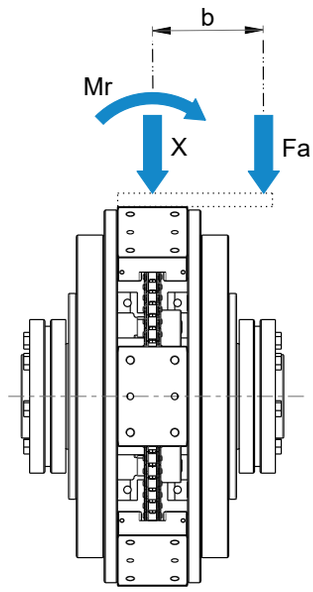

Working position B • Posizione lavoro B • Arbeitsposition B • Position travail B • Posición de trabajo B

MAX. LOAD • CARICHI MASSIMI • MAXIMALE BELASTUNG • CHARGES MAXIMALES • CARGAS MÁXIMAS	CPC3P	CPC6P
Axial load capacity (X) • Capacità di carico assiale (X) • Axiale Tragfähigkeit (X) • Capacité de charge axiale (X) • Capacidad de carga axial (X)	20 N	30 N
Overturning moment (Mr=Fa*b) • Massimo momento ribaltante (Mr=Fa*b) • Maximaler Kippmoment (Mr=Fa*b) • Moment de retournement maximum (Mr=Fa*b) • Máximo momento de vuelco (Mr=Fa*b)	6 Nm	10 Nm
Max load on chain • Carico massimo catena • Höchste Kettenbelastung • Charge maximale chaîne • Cargas máxima de la cadena	18 000 N	18 000 N

DRIVE UNIT • UNITA' DI TRAINO • TAKTGETRIEBE
UNITÉ DE TRACTION • UNIDAD DE ARRASTRE

CPC driven by servo motor and gearbox
CPC con riduttore-servomotore
CPC mit Untersetzungsgetriebe-Servomotor
CPC avec réducteur-servomoteur
CPC con reductor-servomotor

CPC driven by indexer
CPC con unità index
CPC mit Taktgetriebe
CPC avec unité indexée
CPC con unidad índice

CPC base unit
CPC unità base
CPC Basiseinheit
CPC unité base
CPC unidad base

PRODUCT CODING • CODIFICA PRODOTTO • PRODUKTKODIFIZIERUNG • CODE PRODUIT • CODIFICACIÓN DEL PRODUCTO

CPC	3P	S3	A	xxx	G00	N	R040	WA	P1	1S1	90°	N
	6P	G5	B		G01	Z	R050	WB	P2	1S2	180°	S
		G6	C		.....		.....		P3	2S1	270°	
			D		G25		R100		P4	2S2		
							R020					
							.....					
							R080					

Normal/**S**pecial operational environment
Ambiente operativo **N**ormale/**S**peciale
Normale/**S**pezielle Betriebsumgebung
Environnement opérationnel **N**ormal/**S**pécial
Entorno operativo **N**ormal/e**S**pecial

MotorOrient Motor orientation • Orientamento motore • Ausrichtung Motor • Orientation moteur • Orientación del motor

GearOrient Gearbox orientation • Orientamento riduttore • Ausrichtung Untersetzungsgetriebe • Orientation réducteur • Orientación del reductor

IndexPos Index position • Posizione index • Getriebeposition • Position indexeur • Posición del índice

WorkPos Working position • Posizione lavoro • Arbeitsposition • Position de travail • Posición de trabajo

ir Gearbox ratio • Rapporto riduzione ir • Untersetzungsverhältnis • Rapport réduction • Relación de reducción

N normal motor • motore normale • normal Motor • moteur normal • motor standard/normal
Z brake motor • motore autofrenante • Bremsmotor • moteur autofreinant • motor freno

Driver Driver code • Codice driver • Antriebskennzeichnung • Code driver • Código driver

NP No. of pallets • Numero pallets • Palettengliederzahl • Nombre de palettes • Número de palets

Stroke Stroke • Corsa • Hub • Course • Recorrido

Mot Motor type • Tipo motorizzazione • Motorisierungsart • Type motorisation • Tipo de motorización

Size Size • Grandezza • Größe • Taille • Tamaño

Mod Type • Modello • Modell • Modèle • Modelo

Servo driven conveyor • Trasportatore servo • Förderer mit Servoantrieb • Convoyeur servo • Transportador servo

CPC

Servo driven conveyor ● Trasportatore servo ● Förderer mit Servoantrieb ● Convoyeur servo ● Transportador servo

Motor speed 3000 rpm	Stroke [mm]	ß out [°]	ir [1:]	t [sec]	α_{max} [rad/s²]	Motor torque Mt_{cs} [Nm] NP 28	30	32	34	36	38	40	42	44	52	72	76	96	100	112	116	120	124
CPC3P-S3	A - 76.2	30°	40	0.80	7.40	0.76	0.81	0.87	0.92	0.98	1.03	1.09	1.14	1.19	1.41	1.96	2.06	2.61	2.72	3.04	3.15	3.26	3.37
			50	1.00	4.73	0.39	0.42	0.44	0.47	0.50	0.53	0.56	0.58	0.61	0.72	1.00	1.06	1.33	1.39	1.56	1.61	1.67	1.72
			60	1.20	3.29	0.23	0.24	0.26	0.27	0.29	0.31	0.32	0.34	0.35	0.42	0.58	0.61	0.77	0.80	0.90	0.93	0.97	1.00
			70	1.40	2.41	0.14	0.15	0.16	0.17	0.18	0.19	0.20	0.21	0.22	0.26	0.36	0.39	0.49	0.51	0.57	0.59	0.61	0.63
			80	1.60	1.85	0.10	0.10	0.11	0.12	0.12	0.13	0.14	0.14	0.15	0.18	0.24	0.26	0.33	0.34	0.38	0.39	0.41	0.42
			90	1.80	1.46	0.07	0.07	0.08	0.08	0.09	0.09	0.10	0.10	0.10	0.12	0.17	0.18	0.23	0.24	0.27	0.28	0.29	0.30
			100	2.00	1.18	0.05	0.05	0.06	0.06	0.06	0.07	0.07	0.07	0.08	0.09	0.13	0.13	0.17	0.17	0.19	0.20	0.21	0.22
	B - 152.4	60°	40	0.80	14.79	1.52	1.63	1.74	1.85	1.96	2.06	2.17	2.28	2.39	2.82	3.91	4.13	5.21	5.43	6.08	6.30	6.52	6.74
			50	1.00	9.47	0.78	0.83	0.89	0.95	1.00	1.06	1.11	1.17	1.22	1.45	2.00	2.11	2.67	2.78	3.11	3.23	3.34	3.45
			60	1.20	6.57	0.45	0.48	0.51	0.55	0.58	0.61	0.64	0.68	0.71	0.84	1.16	1.22	1.54	1.61	1.80	1.87	1.93	2.00
			70	1.40	4.83	0.28	0.30	0.32	0.34	0.36	0.39	0.41	0.43	0.45	0.53	0.73	0.77	0.97	1.01	1.14	1.18	1.22	1.26
			80	1.60	3.70	0.19	0.20	0.22	0.23	0.24	0.26	0.27	0.29	0.30	0.35	0.49	0.52	0.65	0.68	0.76	0.79	0.81	0.84
			90	1.80	2.92	0.13	0.14	0.15	0.16	0.17	0.18	0.19	0.20	0.21	0.25	0.34	0.36	0.46	0.48	0.53	0.55	0.57	0.59
			100	2.00	2.37	0.10	0.10	0.11	0.12	0.13	0.13	0.14	0.15	0.15	0.18	0.25	0.26	0.33	0.35	0.39	0.40	0.42	0.43
	C - 228.6	90°	40	0.80	22.19	2.28	2.44	2.61	2.77	2.93	3.10	3.26	3.42	3.58	4.24	5.87	6.19	7.82	8.15	9.13	9.45	9.78	10.10
			50	1.00	14.20	1.17	1.25	1.33	1.42	1.50	1.59	1.67	1.75	1.84	2.17	3.00	3.17	4.00	4.17	4.67	4.84	5.01	5.17
			60	1.20	9.86	0.68	0.72	0.77	0.82	0.87	0.92	0.97	1.01	1.06	1.26	1.74	1.83	2.32	2.41	2.70	2.80	2.90	2.99
			70	1.40	7.24	0.43	0.46	0.49	0.52	0.55	0.58	0.61	0.64	0.67	0.79	1.09	1.16	1.46	1.52	1.70	1.76	1.82	1.89
			80	1.60	5.55	0.29	0.31	0.33	0.35	0.37	0.39	0.41	0.43	0.45	0.53	0.73	0.77	0.98	1.02	1.14	1.18	1.22	1.26
			90	1.80	4.38	0.20	0.21	0.23	0.24	0.26	0.27	0.29	0.30	0.31	0.37	0.51	0.54	0.69	0.72	0.80	0.83	0.86	0.89
			100	2.00	3.55	0.15	0.16	0.17	0.18	0.19	0.20	0.21	0.22	0.23	0.27	0.38	0.40	0.50	0.52	0.58	0.60	0.63	0.65
	D - 304.8	120°	40	0.80	29.58	3.04	3.26	3.48	3.69	3.91	4.13	4.35	4.56	4.78	5.65	7.82	8.26	10.43	10.86	12.17	12.60	13.04	13.47
			50	1.00	18.93	1.56	1.67	1.78	1.89	2.00	2.11	2.22	2.34	2.45	2.89	4.00	4.23	5.34	5.56	6.23	6.45	6.67	6.90
			60	1.20	13.15	0.90	0.97	1.03	1.09	1.16	1.22	1.29	1.35	1.42	1.67	2.32	2.45	3.09	3.22	3.60	3.73	3.86	3.99
			70	1.40	9.66	0.57	0.61	0.65	0.69	0.73	0.77	0.81	0.85	0.89	1.05	1.46	1.54	1.95	2.03	2.27	2.35	2.43	2.51
			80	1.60	7.40	0.38	0.41	0.43	0.46	0.49	0.52	0.54	0.57	0.60	0.71	0.98	1.03	1.30	1.36	1.52	1.58	1.63	1.68
			90	1.80	5.84	0.27	0.29	0.31	0.32	0.34	0.36	0.38	0.40	0.42	0.50	0.69	0.72	0.92	0.95	1.07	1.11	1.14	1.18
			100	2.00	4.73	0.19	0.21	0.22	0.24	0.25	0.26	0.28	0.29	0.31	0.36	0.50	0.53	0.67	0.70	0.78	0.81	0.83	0.86
						3.45	*3.72*	*3.98*	*4.25*	*4.52*	*4.79*	*5.05*	*5.32*	*5.59*	*6.66*	*9.34*	*9.87*	*12.55*	*13.08*	*14.69*	*15.23*	*15.76*	*16.30*
						J_{max} Max Inertia [kg m²]																	

INDEXING & TRANSFER CDS Cam Driven Systems

Servo driven conveyor ● Trasportatore servo ● Förderer mit Servoantrieb ● Convoyeur servo ● Transportador servo

Motor speed 3000 rpm	Stroke [mm]	ß out [°]	ir [1:]	t [sec]	α_{max} [rad/s²]	Motor torque Mt_{cs} [Nm] NP 132	136	140	144	148	152	156	160	164	168	172	176	180	184	188	192	196
CPC3P-S3	A - 76.2	30°	40	0.80	7.40	3.58	3.69	3.80	3.91	4.02	4.13	4.24	4.35	4.45	4.56	4.67	4.78	4.89	5.00	5.11	5.21	5.32
			50	1.00	4.73	1.84	1.89	1.95	2.00	2.06	2.11	2.17	2.22	2.28	2.34	2.39	2.45	2.50	2.56	2.61	2.67	2.73
			60	1.20	3.29	1.06	1.09	1.13	1.16	1.19	1.22	1.26	1.29	1.32	1.35	1.38	1.42	1.45	1.48	1.51	1.54	1.58
			70	1.40	2.41	0.67	0.69	0.71	0.73	0.75	0.77	0.79	0.81	0.83	0.85	0.87	0.89	0.91	0.93	0.95	0.97	0.99
			80	1.60	1.85	0.45	0.46	0.48	0.49	0.50	0.52	0.53	0.54	0.56	0.57	0.58	0.60	0.61	0.62	0.64	0.65	0.67
			90	1.80	1.46	0.31	0.32	0.33	0.34	0.35	0.36	0.37	0.38	0.39	0.40	0.41	0.42	0.43	0.44	0.45	0.46	0.47
			100	2.00	1.18	0.23	0.24	0.24	0.25	0.26	0.26	0.27	0.28	0.29	0.29	0.30	0.31	0.31	0.32	0.33	0.33	0.34
	B - 152.4	60°	40	0.80	14.79	7.17	7.39	7.60	7.82	8.04	8.26	8.47	8.69	8.91	9.13	9.34	9.56	9.78	9.99	10.21	10.43	10.65
			50	1.00	9.47	3.67	3.78	3.89	4.00	4.12	4.23	4.34	4.45	4.56	4.67	4.78	4.89	5.01	5.12	5.23	5.34	5.45
			60	1.20	6.57	2.12	2.19	2.25	2.32	2.38	2.45	2.51	2.57	2.64	2.70	2.77	2.83	2.90	2.96	3.03	3.09	3.15
			70	1.40	4.83	1.34	1.38	1.42	1.46	1.50	1.54	1.58	1.62	1.66	1.70	1.74	1.78	1.82	1.86	1.91	1.95	1.99
			80	1.60	3.70	0.90	0.92	0.95	0.98	1.00	1.03	1.06	1.09	1.11	1.14	1.17	1.19	1.22	1.25	1.28	1.30	1.33
			90	1.80	2.92	0.63	0.65	0.67	0.69	0.71	0.72	0.74	0.76	0.78	0.80	0.82	0.84	0.86	0.88	0.90	0.92	0.93
			100	2.00	2.37	0.46	0.47	0.49	0.50	0.51	0.53	0.54	0.56	0.57	0.58	0.60	0.61	0.63	0.64	0.65	0.67	0.68
	C - 228.6	90°	40	0.80	22.19	10.75	11.08	11.41	11.73	12.06	12.38	12.71	13.04	13.36	13.69	14.01	14.34	14.67	14.99	15.32	15.64	15.97
			50	1.00	14.20	5.51	5.67	5.84	6.01	6.17	6.34	6.51	6.67	6.84	7.01	7.17	7.34	7.51	7.68	7.84	8.01	8.18
			60	1.20	9.86	3.19	3.28	3.38	3.48	3.57	3.67	3.77	3.86	3.96	4.06	4.15	4.25	4.35	4.44	4.54	4.63	4.73
			70	1.40	7.24	2.01	2.07	2.13	2.19	2.25	2.31	2.37	2.43	2.49	2.55	2.61	2.68	2.74	2.80	2.86	2.92	2.98
			80	1.60	5.55	1.34	1.39	1.43	1.47	1.51	1.55	1.59	1.63	1.67	1.71	1.75	1.79	1.83	1.87	1.91	1.96	2.00
			90	1.80	4.38	0.94	0.97	1.00	1.03	1.06	1.09	1.12	1.14	1.17	1.20	1.23	1.26	1.29	1.32	1.34	1.37	1.40
			100	2.00	3.55	0.69	0.71	0.73	0.75	0.77	0.79	0.81	0.83	0.86	0.88	0.90	0.92	0.94	0.96	0.98	1.00	1.02
	D - 304.8	120°	40	0.80	29.58	14.34	14.77	15.21	15.64	16.08	16.51	16.95	17.38	17.82	18.25	18.68	19.12	19.55	19.99	20.42	20.86	21.29
			50	1.00	18.93	7.34	7.56	7.79	8.01	8.23	8.45	8.68	8.90	9.12	9.34	9.57	9.79	10.01	10.23	10.46	10.68	10.90
			60	1.20	13.15	4.25	4.38	4.51	4.63	4.76	4.89	5.02	5.15	5.28	5.41	5.54	5.66	5.79	5.92	6.05	6.18	6.31
			70	1.40	9.66	2.68	2.76	2.84	2.92	3.00	3.08	3.16	3.24	3.32	3.41	3.49	3.57	3.65	3.73	3.81	3.89	3.97
			80	1.60	7.40	1.79	1.85	1.90	1.96	2.01	2.06	2.12	2.17	2.23	2.28	2.34	2.39	2.44	2.50	2.55	2.61	2.66
			90	1.80	5.84	1.26	1.30	1.34	1.37	1.41	1.45	1.49	1.53	1.56	1.60	1.64	1.68	1.72	1.75	1.79	1.83	1.87
			100	2.00	4.73	0.92	0.95	0.97	1.00	1.03	1.06	1.08	1.11	1.14	1.17	1.20	1.22	1.25	1.28	1.31	1.33	1.36
						17.37	17.90	18.44	18.97	19.51	20.04	20.58	21.12	21.65	22.19	22.72	23.26	23.79	24.33	24.86	25.40	25.93
						J_{max} Max Inertia [kg m²]																

Servo driven conveyor ● Trasportatore servo ● Förderer mit Servoantrieb ● Convoyeur servo ● Transportador servo

Motor speed 3000 rpm	Stroke [mm]	ß out [°]	ir [1:]	t [sec]	α_{max} [rad/s²]	Motor torque Mt_{cs} [Nm] NP 14	16	18	20	22	26	36	38	48	50	56	58	60	62	66	68
CPC6P-S3	B - 152.4	60°	40	0.80	7.40	1.14	1.30	1.47	1.63	1.79	2.12	2.93	3.10	3.91	4.07	4.56	4.73	4.89	5.05	5.38	5.54
			50	1.00	4.73	0.58	0.67	0.75	0.83	0.92	1.08	1.50	1.59	2.00	2.09	2.34	2.42	2.50	2.59	2.75	2.84
			60	1.20	3.29	0.34	0.39	0.43	0.48	0.53	0.63	0.87	0.92	1.16	1.21	1.35	1.40	1.45	1.50	1.59	1.64
			70	1.40	2.41	0.21	0.24	0.27	0.30	0.33	0.40	0.55	0.58	0.73	0.76	0.85	0.88	0.91	0.94	1.00	1.03
			80	1.60	1.85	0.14	0.16	0.18	0.20	0.22	0.26	0.37	0.39	0.49	0.51	0.57	0.59	0.61	0.63	0.67	0.69
			90	1.80	1.46	0.10	0.11	0.13	0.14	0.16	0.19	0.26	0.27	0.34	0.36	0.40	0.41	0.43	0.44	0.47	0.49
			100	2.00	1.18	0.07	0.08	0.09	0.10	0.11	0.14	0.19	0.20	0.25	0.26	0.29	0.30	0.31	0.32	0.34	0.35
	C - 304.8	120°	40	0.80	14.79	2.28	2.61	2.93	3.26	3.58	4.24	5.87	6.19	7.82	8.15	9.13	9.45	9.78	10.10	10.75	11.08
			50	1.00	9.47	1.17	1.33	1.50	1.67	1.84	2.17	3.00	3.17	4.00	4.17	4.67	4.84	5.01	5.17	5.51	5.67
			60	1.20	6.57	0.68	0.77	0.87	0.97	1.06	1.26	1.74	1.83	2.32	2.41	2.70	2.80	2.90	2.99	3.19	3.28
			70	1.40	4.83	0.43	0.49	0.55	0.61	0.67	0.79	1.09	1.16	1.46	1.52	1.70	1.76	1.82	1.89	2.01	2.07
			80	1.60	3.70	0.29	0.33	0.37	0.41	0.45	0.53	0.73	0.77	0.98	1.02	1.14	1.18	1.22	1.26	1.34	1.39
			90	1.80	2.92	0.20	0.23	0.26	0.29	0.31	0.37	0.51	0.54	0.69	0.72	0.80	0.83	0.86	0.89	0.94	0.97
			100	2.00	2.37	0.15	0.17	0.19	0.21	0.23	0.27	0.38	0.40	0.50	0.52	0.58	0.60	0.63	0.65	0.69	0.71
	D - 457.2	180°	40	0.80	22.19	3.42	3.91	4.40	4.89	5.38	6.35	8.80	9.29	11.73	12.22	13.69	14.18	14.67	15.15	16.13	16.62
			50	1.00	14.20	1.75	2.00	2.25	2.50	2.75	3.25	4.51	4.76	6.01	6.26	7.01	7.26	7.51	7.76	8.26	8.51
			60	1.20	9.86	1.01	1.16	1.30	1.45	1.59	1.88	2.61	2.75	3.48	3.62	4.06	4.20	4.35	4.49	4.78	4.92
			70	1.40	7.24	0.64	0.73	0.82	0.91	1.00	1.19	1.64	1.73	2.19	2.28	2.55	2.65	2.74	2.83	3.01	3.10
			80	1.60	5.55	0.43	0.49	0.55	0.61	0.67	0.79	1.10	1.16	1.47	1.53	1.71	1.77	1.83	1.89	2.02	2.08
			90	1.80	4.38	0.30	0.34	0.39	0.43	0.47	0.56	0.77	0.82	1.03	1.07	1.20	1.24	1.29	1.33	1.42	1.46
			100	2.00	3.55	0.22	0.25	0.28	0.31	0.34	0.41	0.56	0.59	0.75	0.78	0.88	0.91	0.94	0.97	1.03	1.06
						2.51	2.91	3.31	3.72	4.12	4.92	6.93	7.33	9.34	9.74	10.95	11.35	11.75	12.15	12.95	13.36
						J_{max} Max Inertia [kg m²]															

Servo driven conveyor ● Trasportatore servo ● Förderer mit Servoantrieb ● Convoyeur servo ● Transportador servo

Motor speed 3000 rpm	Stroke [mm]	ß out [°]	ir [1:]	t [sec]	α_{max} [rad/s²]	Motor torque Mt_{cs} [Nm] NP 70	72	74	76	78	80	82	84	86	88	90	92	94	96	98
CPC6P-S3	B - 152.4	60°	40	0.80	7.40	5.70	5.87	6.03	6.19	6.35	6.52	6.68	6.84	7.01	7.17	7.33	7.50	7.66	7.82	7.98
			50	1.00	4.73	2.92	3.00	3.09	3.17	3.25	3.34	3.42	3.50	3.59	3.67	3.75	3.84	3.92	4.00	4.09
			60	1.20	3.29	1.69	1.74	1.79	1.83	1.88	1.93	1.98	2.03	2.08	2.12	2.17	2.22	2.27	2.32	2.37
			70	1.40	2.41	1.06	1.09	1.12	1.16	1.19	1.22	1.25	1.28	1.31	1.34	1.37	1.40	1.43	1.46	1.49
			80	1.60	1.85	0.71	0.73	0.75	0.77	0.79	0.81	0.84	0.86	0.88	0.90	0.92	0.94	0.96	0.98	1.00
			90	1.80	1.46	0.50	0.51	0.53	0.54	0.56	0.57	0.59	0.60	0.62	0.63	0.64	0.66	0.67	0.69	0.70
			100	2.00	1.18	0.37	0.38	0.39	0.40	0.41	0.42	0.43	0.44	0.45	0.46	0.47	0.48	0.49	0.50	0.51
	C - 304.8	120°	40	0.80	14.79	11.41	11.73	12.06	12.38	12.71	13.04	13.36	13.69	14.01	14.34	14.67	14.99	15.32	15.64	15.97
			50	1.00	9.47	5.84	6.01	6.17	6.34	6.51	6.67	6.84	7.01	7.17	7.34	7.51	7.68	7.84	8.01	8.18
			60	1.20	6.57	3.38	3.48	3.57	3.67	3.77	3.86	3.96	4.06	4.15	4.25	4.35	4.44	4.54	4.63	4.73
			70	1.40	4.83	2.13	2.19	2.25	2.31	2.37	2.43	2.49	2.55	2.61	2.68	2.74	2.80	2.86	2.92	2.98
			80	1.60	3.70	1.43	1.47	1.51	1.55	1.59	1.63	1.67	1.71	1.75	1.79	1.83	1.87	1.91	1.96	2.00
			90	1.80	2.92	1.00	1.03	1.06	1.09	1.12	1.14	1.17	1.20	1.23	1.26	1.29	1.32	1.34	1.37	1.40
			100	2.00	2.37	0.73	0.75	0.77	0.79	0.81	0.83	0.86	0.88	0.90	0.92	0.94	0.96	0.98	1.00	1.02
	D - 457.2	180°	40	0.80	22.19	17.11	17.60	18.09	18.58	19.06	19.55	20.04	20.53	21.02	21.51	22.00	22.49	22.98	23.46	23.95
			50	1.00	14.20	8.76	9.01	9.26	9.51	9.76	10.01	10.26	10.51	10.76	11.01	11.26	11.51	11.76	12.01	12.26
			60	1.20	9.86	5.07	5.21	5.36	5.50	5.65	5.79	5.94	6.08	6.23	6.37	6.52	6.66	6.81	6.95	7.10
			70	1.40	7.24	3.19	3.28	3.37	3.47	3.56	3.65	3.74	3.83	3.92	4.01	4.10	4.20	4.29	4.38	4.47
			80	1.60	5.55	2.14	2.20	2.26	2.32	2.38	2.44	2.51	2.57	2.63	2.69	2.75	2.81	2.87	2.93	2.99
			90	1.80	4.38	1.50	1.54	1.59	1.63	1.67	1.72	1.76	1.80	1.85	1.89	1.93	1.97	2.02	2.06	2.10
			100	2.00	3.55	1.10	1.13	1.16	1.19	1.22	1.25	1.28	1.31	1.35	1.38	1.41	1.44	1.47	1.50	1.53
						13.76	14.16	14.56	14.96	15.36	15.77	16.17	16.57	16.97	17.37	17.77	18.18	18.58	18.98	19.38
						J_{max} Max Inertia [kg m²]														

Index drive configuration ● Configurazione driver ● Taktgetriebe konfiguration Configuration driver ● Configuración driver

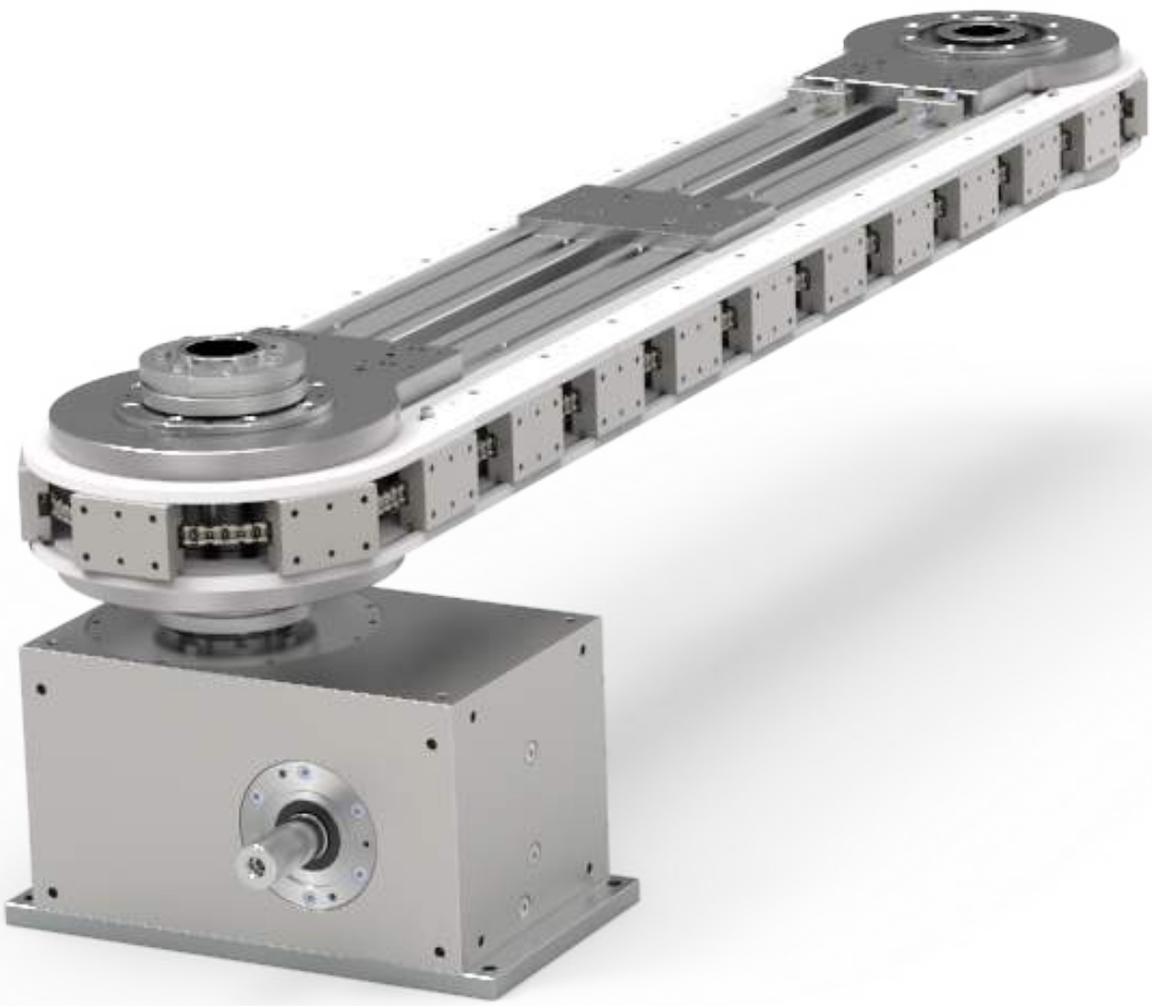

Index drive configuration ● Configurazione driver ● Taktgetriebe konfiguration Configuration driver ● Configuración driver

IGAP	Driver	N_{stop}	α_s [°]	α_d [°]	$ß_{out}$ [°]	Gearbox model	ir							W_{IGAP} [kg]
							20	28	40	49	56	70	80	
IGAP160/12/300	G01	12	300	60	30	RMI 130	5.50	5.50	5.50	3.00	3.00	3.00	3.00	274.00
IGAP140/12/300	G02	12	300	60	30	RMI 85	2.20	1.85	1.85	1.85	0.75	0.75	0.55	178.00
IGAP125/12/300	G03	12	300	60	30	RMI 85	2.20	1.85	1.85	1.85	0.75	0.75	0.55	138.00
IGAP100/12/300	G04	12	300	60	30	RMI 70	1.50	1.50	0.75	0.75	0.55	0.55	0.55	74.50
IGAP80/12/300	G05	12	300	60	30	RMI 63	0.75	0.75	0.37	0.37	0.37	0.37	0.37	53.00
IGAP160/6/300	G06	6	300	60	60	RMI 130	5.50	5.50	5.50	3.00	3.00	3.00	3.00	274.00
IGAP140/6/300	G07	6	300	60	60	RMI 85	2.20	1.85	1.85	1.85	0.75	0.75	0.55	178.00
IGAP125/6/300	G08	6	300	60	60	RMI 85	2.20	1.85	1.85	1.85	0.75	0.75	0.55	138.00
IGAP100/6/300	G09	6	300	60	60	RMI 70	1.50	1.50	0.75	0.75	0.55	0.55	0.55	74.50
IGAP80/6/300	G10	6	300	60	60	RMI 63	0.75	0.75	0.37	0.37	0.37	0.37	0.37	53.00
IGAP160/4/300	G11	4	300	60	90	RMI 130	5.50	5.50	5.50	3.00	3.00	3.00	3.00	274.00
IGAP140/4/300	G12	4	300	60	90	RMI 85	2.20	1.85	1.85	1.85	0.75	0.75	0.55	178.00
IGAP125/4/300	G13	4	300	60	90	RMI 85	2.20	1.85	1.85	1.85	0.75	0.75	0.55	138.00
IGAP100/4/300	G14	4	300	60	90	RMI 70	1.50	1.50	0.75	0.75	0.55	0.55	0.55	74.50
IGAP80/4/300	G15	4	300	60	90	RMI 63	0.75	0.75	0.37	0.37	0.37	0.37	0.37	53.00
IGAP160/3/300	G16	3	300	60	120	RMI 130	5.50	5.50	5.50	3.00	3.00	3.00	3.00	274.00
IGAP140/3/300	G17	3	300	60	120	RMI 85	2.20	1.85	1.85	1.85	0.75	0.75	0.55	178.00
IGAP125/3/300	G18	3	300	60	120	RMI 85	2.20	1.85	1.85	1.85	0.75	0.75	0.55	138.00
IGAP100/3/300	G19	3	300	60	120	RMI 70	1.50	1.50	0.75	0.75	0.55	0.55	0.55	74.50
IGAP80/3/300	G20	3	300	60	120	RMI 63	0.75	0.75	0.37	0.37	0.37	0.37	0.37	53.00
IGAP160/2/300	G21	2	300	60	180	RMI 130	5.50	5.50	5.50	3.00	3.00	3.00	3.00	274.00
IGAP140/2/300	G22	2	300	60	180	RMI 85	2.20	1.85	1.85	1.85	0.75	0.75	0.55	178.00
IGAP125/2/300	G23	2	300	60	180	RMI 85	2.20	1.85	1.85	1.85	0.75	0.75	0.55	138.00
IGAP100/2/300	G24	2	300	60	180	RMI 70	1.50	1.50	0.75	0.75	0.55	0.55	0.55	74.50
IGAP80/2/300	G25	2	300	60	180	RMI 63	0.75	0.75	0.37	0.37	0.37	0.37	0.37	53.00
							M_p [kW]							

N_{stop} Stop no. ● Numero stop ● Anzahl der Stationen ● Numéro arrêt ● Número de paros
α_s Index angle ● Angolo index ● Schaltwinkel ● Angle index ● Ángulo indexado
α_d Mechanical dwell ● Angolo pausa (meccanica) ● Rastwinkel ● Angle pause (mécanique) ● Ángulo pausa (mecánica)
$ß_{out}$ Output angle ● Angolo uscita ● Ausgangswinkel ● Angle sortie ● Ángulo de salida
ir Gearbox ratio ● Rapporto riduttore ● Untersetzungsgetriebeverhältnis ● Rapport réducteur ● Relación reductor
M_p Motor power ● Potenza motore ● Motorleistung ● Puissance moteur ● Potencia del motor
W_{IGAP} Driver weight ● Peso unità ● Einheitsgewicht ● Poids unité ● Peso de la unidad

Start-stop application • Utilizzo in modalità start-stop • Verwendung beim Start-Stop-Modus • Configuration démarrage-arrêt • Configuración start-stop

50 Hz	Stroke [mm]	ir	t [sec]	t_{mov} [sec]	t_{stop} [sec]	Driver	NP																	
							28	30	32	34	36	38	40	42	44	52	72	76	96	100	112	116	120	124
CPC3P-G5	A - 76.2	20	0.86	0.72	0.14	G01	3.45	3.72	3.98	4.25	4.52	4.79	5.05	5.32	5.59	6.66	9.34	9.87	12.55	13.08	13.80	13.75	13.70	13.65
						G02	3.45	3.72	3.98	4.25	4.52	4.79	5.05	5.32	5.59	6.66	8.61	8.56	8.30	8.25	8.09	8.04	7.98	7.93
						G03	3.45	3.72	3.98	4.25	4.52	4.79	5.05	5.16	5.14	5.03	4.77	4.72	4.46	4.41	4.25	4.20	4.15	4.09
						G04	3.38	3.36	3.33	3.31	3.28	3.25	3.23	3.20	3.18	3.07	2.81	2.76	2.50	2.45	2.29	2.24	2.19	2.13
						G05	1.19	1.16	1.13	1.11	1.08	1.06	1.03	1.00	0.98	0.87	0.61	0.56	0.30	0.25	0.09	0.04		
		28	1.20	1.00	0.20	G02	3.45	3.72	3.98	4.25	4.52	4.79	5.05	5.32	5.59	6.66	9.34	9.87	12.55	13.08	14.69	15.23	15.76	16.30
						G03	3.45	3.72	3.98	4.25	4.52	4.79	5.05	5.32	5.59	6.66	9.34	9.87	10.73	10.67	10.52	10.47	10.41	10.36
						G04	3.45	3.72	3.98	4.25	4.52	4.79	5.05	5.32	5.59	6.66	7.03	6.98	6.72	6.67	6.51	6.46	6.41	6.36
						G05	3.12	3.09	3.07	3.04	3.01	2.99	2.96	2.94	2.91	2.81	2.54	2.49	2.23	2.18	2.02	1.97	1.92	1.87
		40	1.71	1.43	0.28	G03	3.45	3.72	3.98	4.25	4.52	4.79	5.05	5.32	5.59	6.66	9.34	9.87	12.55	13.08	14.69	15.23	15.76	16.30
						G04	3.45	3.72	3.98	4.25	4.52	4.79	5.05	5.32	5.59	6.66	9.34	9.87	12.55	13.08	14.69	15.23	15.76	16.30
						G05	3.45	3.72	3.98	4.25	4.52	4.79	5.05	5.32	5.59	6.66	7.28	7.23	6.97	6.91	6.76	6.71	6.65	6.60
		49	2.10	1.75	0.35	G04	3.45	3.72	3.98	4.25	4.52	4.79	5.05	5.32	5.59	6.66	9.34	9.87	12.55	13.08	14.69	15.23	15.76	16.30
						G05	3.45	3.72	3.98	4.25	4.52	4.79	5.05	5.32	5.59	6.66	9.34	9.87	12.55	13.08	13.39	13.34	13.28	13.23
		56	2.40	2.00	0.40	G05	3.45	3.72	3.98	4.25	4.52	4.79	5.05	5.32	5.59	6.66	9.34	9.87	12.55	13.08	14.69	15.23	15.76	16.30
		70	3.00	2.50	0.50	G05	3.45	3.72	3.98	4.25	4.52	4.79	5.05	5.32	5.59	6.66	9.34	9.87	12.55	13.08	14.69	15.23	15.76	16.30
		80	3.43	2.86	0.57	G05	3.45	3.72	3.98	4.25	4.52	4.79	5.05	5.32	5.59	6.66	9.34	9.87	12.55	13.08	14.69	15.23	15.76	16.30
	B - 152.4	20	0.86	0.72	0.14	G08	3.45	3.72	3.98	4.25	4.52	4.79	5.05	5.32	5.59	5.77	5.51	5.46	5.20	5.15	4.99	4.94	4.89	4.84
						G09	2.74	2.71	2.68	2.66	2.63	2.61	2.58	2.55	2.53	2.42	2.16	2.11	1.85	1.80	1.64	1.59	1.54	1.49
						G10	1.29	1.27	1.24	1.22	1.19	1.16	1.14	1.11	1.09	0.98	0.72	0.67	0.41	0.36	0.20	0.15	0.09	0.04
		28	1.20	1.00	0.20	G08	3.45	3.72	3.98	4.25	4.52	4.79	5.05	5.32	5.59	6.66	8.59	8.54	8.28	8.23	8.07	8.02	7.97	7.91
						G09	3.45	3.72	3.98	4.25	4.52	4.79	5.05	5.32	5.59	6.19	5.93	5.88	5.62	5.57	5.41	5.36	5.31	5.26
						G10	3.34	3.31	3.29	3.26	3.23	3.21	3.18	3.16	3.13	3.03	2.76	2.71	2.45	2.40	2.24	2.19	2.14	2.09
		40	1.71	1.43	0.28	G08	3.45	3.72	3.98	4.25	4.52	4.79	5.05	5.32	5.59	6.66	9.34	9.87	12.55	13.08	14.69	15.23	15.76	16.30
						G09	3.45	3.72	3.98	4.25	4.52	4.79	5.05	5.32	5.59	6.66	9.34	9.87	12.55	13.08	14.39	14.34	14.28	14.23
						G10	3.45	3.72	3.98	4.25	4.52	4.79	5.05	5.32	5.59	6.66	7.78	7.72	7.46	7.41	7.25	7.20	7.15	7.10
		49	2.10	1.75	0.35	G09	3.45	3.72	3.98	4.25	4.52	4.79	5.05	5.32	5.59	6.66	9.34	9.87	12.55	13.08	14.69	15.23	15.76	16.30
						G10	3.45	3.72	3.98	4.25	4.52	4.79	5.05	5.32	5.59	6.66	9.34	9.87	12.55	13.08	14.27	14.22	14.16	14.11
		56	2.40	2.00	0.40	G10	3.45	3.72	3.98	4.25	4.52	4.79	5.05	5.32	5.59	6.66	9.34	9.87	12.55	13.08	14.69	15.23	15.76	16.30
		70	3.00	2.50	0.50	G10	3.45	3.72	3.98	4.25	4.52	4.79	5.05	5.32	5.59	6.66	9.34	9.87	12.55	13.08	14.69	15.23	15.76	16.30
		80	3.43	2.86	0.57	G10	3.45	3.72	3.98	4.25	4.52	4.79	5.05	5.32	5.59	6.66	9.34	9.87	12.55	13.08	14.69	15.23	15.76	16.30
							J_{max} Max Inertia [kg m^2]																	

Start-stop application • Utilizzo in modalità start-stop • Verwendung beim Start-Stop-Modus • Configuration démarrage-arrêt • Configuración start-stop

50 Hz	Stroke [mm]	ir	t [sec]	t_{mov} [sec]	t_{stop} [sec]	Driver	NP 132	136	140	144	148	152	156	160	164	168	172	176	180	184	188	192	196
CPC3P-G5	A - 76.2	20	0.86	0.72	0.14	G01	13.54	13.49	13.44	13.39	13.33	13.28	13.23	13.18	13.13	13.07	13.02	12.97	12.92	12.87	12.81	12.76	12.71
						G02	7.83	7.78	7.72	7.67	7.62	7.57	7.52	7.46	7.41	7.36	7.31	7.25	7.20	7.15	7.10	7.05	6.99
						G03	3.99	3.94	3.88	3.83	3.78	3.73	3.68	3.62	3.57	3.52	3.47	3.42	3.36	3.31	3.26	3.21	3.15
						G04	2.03	1.98	1.92	1.87	1.82	1.77	1.72	1.66	1.61	1.56	1.51	1.46	1.40	1.35	1.30	1.25	1.19
						G05																	
		28	1.20	1.00	0.20	G02	17.37	17.90	17.99	17.94	17.89	17.83	17.78	17.73	17.68	17.63	17.57	17.52	17.47	17.42	17.37	17.31	17.26
						G03	10.26	10.20	10.15	10.10	10.05	10.00	9.94	9.89	9.84	9.79	9.74	9.68	9.63	9.58	9.53	9.47	9.42
						G04	6.25	6.20	6.15	6.10	6.04	5.99	5.94	5.89	5.84	5.78	5.73	5.68	5.63	5.57	5.52	5.47	5.42
						G05	1.76	1.71	1.66	1.61	1.55	1.50	1.45	1.40	1.35	1.29	1.24	1.19	1.14	1.08	1.03	0.98	0.93
		40	1.71	1.43	0.28	G03	17.37	17.90	18.44	18.97	19.51	20.04	20.58	21.12	21.65	22.19	22.72	23.26	23.79	24.33	24.86	24.84	24.79
						G04	16.60	16.55	16.50	16.45	16.40	16.34	16.29	16.24	16.19	16.14	16.08	16.03	15.98	15.93	15.87	15.82	15.77
						G05	6.50	6.45	6.39	6.34	6.29	6.24	6.18	6.13	6.08	6.03	5.98	5.92	5.87	5.82	5.77	5.72	5.66
		49	2.10	1.75	0.35	G04	17.37	17.90	18.44	18.97	19.51	20.04	20.58	21.12	21.65	22.19	22.72	23.26	23.79	24.33	24.86	25.40	25.93
						G05	13.13	13.08	13.02	12.97	12.92	12.87	12.81	12.76	12.71	12.66	12.61	12.55	12.50	12.45	12.40	12.35	12.29
		56	2.40	2.00	0.40	G05	17.37	17.90	18.44	18.97	19.51	20.04	20.58	21.12	21.65	22.19	22.72	23.26	23.79	24.33	24.86	25.40	25.93
		70	3.00	2.50	0.50	G05	17.37	17.90	18.44	18.97	19.51	20.04	20.58	21.12	21.65	22.19	22.72	23.26	23.79	24.33	24.86	25.40	25.93
		80	3.43	2.86	0.57	G05	17.37	17.90	18.44	18.97	19.51	20.04	20.58	21.12	21.65	22.19	22.72	23.26	23.79	24.33	24.86	25.40	25.93
	B - 152.4	20	0.86	0.72	0.14	G08	4.73	4.68	4.63	4.57	4.52	4.47	4.42	4.37	4.31	4.26	4.21	4.16	4.11	4.05	4.00	3.95	3.90
						G09	1.38	1.33	1.28	1.22	1.17	1.12	1.07	1.02	0.96	0.91	0.86	0.81	0.76	0.70	0.65	0.60	0.55
						G10																	
		28	1.20	1.00	0.20	G08	7.81	7.76	7.71	7.65	7.60	7.55	7.50	7.44	7.39	7.34	7.29	7.24	7.18	7.13	7.08	7.03	6.98
						G09	5.15	5.10	5.05	4.99	4.94	4.89	4.84	4.79	4.73	4.68	4.63	4.58	4.53	4.47	4.42	4.37	4.32
						G10	1.98	1.93	1.88	1.83	1.77	1.72	1.67	1.62	1.57	1.51	1.46	1.41	1.36	1.30	1.25	1.20	1.15
		40	1.71	1.43	0.28	G08	17.37	17.90	18.44	18.97	19.51	20.04	20.58	21.12	21.65	22.19	22.72	23.26	23.79	24.33	24.86	25.40	25.93
						G09	14.13	14.07	14.02	13.97	13.92	13.87	13.81	13.76	13.71	13.66	13.61	13.55	13.50	13.45	13.40	13.34	13.29
						G10	6.99	6.94	6.89	6.84	6.78	6.73	6.68	6.63	6.58	6.52	6.47	6.42	6.37	6.32	6.26	6.21	6.16
		49	2.10	1.75	0.35	G09	17.37	17.90	18.44	18.97	19.51	20.04	20.58	21.12	21.65	22.19	22.72	23.26	23.79	24.33	24.86	25.40	25.86
						G10	14.01	13.96	13.90	13.85	13.80	13.75	13.70	13.64	13.59	13.54	13.49	13.43	13.38	13.33	13.28	13.23	13.17
		56	2.40	2.00	0.40	G10	17.37	17.90	18.44	18.97	19.51	20.04	20.58	21.12	21.65	22.19	22.72	23.26	23.79	24.33	24.86	25.40	25.93
		70	3.00	2.50	0.50	G10	17.37	17.90	18.44	18.97	19.51	20.04	20.58	21.12	21.65	22.19	22.72	23.26	23.79	24.33	24.86	25.40	25.93
		80	3.43	2.86	0.57	G10	17.37	17.90	18.44	18.97	19.51	20.04	20.58	21.12	21.65	22.19	22.72	23.26	23.79	24.33	24.86	25.40	25.93

J_{max} Max Inertia [kg m^2]

Start-stop application • Utilizzo in modalità start-stop • Verwendung beim Start-Stop-Modus • Configuration démarrage-arrêt • Configuración start-stop

50 Hz	Stroke [mm]	ir	t [sec]	t_{mov} [sec]	t_{stop} [sec]	Driver	NP 28	30	32	34	36	38	40	42	44	52	72	76	96	100	112	116	120	124
CPC3P-G5	C - 228.6	20	0.86	0.72	0.14	G11	3.41	3.38	3.36	3.33	3.31	3.28	3.25	3.23	3.20	3.10	2.84	2.78	2.52	2.47	2.32	2.26	2.21	2.16
						G12	2.48	2.46	2.43	2.40	2.38	2.35	2.33	2.30	2.27	2.17	1.91	1.86	1.60	1.54	1.39	1.34	1.28	1.23
						G13	1.60	1.57	1.55	1.52	1.50	1.47	1.44	1.42	1.39	1.29	1.03	0.97	0.71	0.66	0.51	0.45	0.40	0.35
		28	1.20	1.00	0.20	G11	3.45	3.72	3.98	4.25	4.52	4.79	5.05	5.32	5.59	6.66	9.34	9.78	9.52	9.47	9.31	9.26	9.21	9.15
						G12	3.45	3.72	3.86	3.83	3.80	3.78	3.75	3.73	3.70	3.60	3.33	3.28	3.02	2.97	2.81	2.76	2.71	2.66
						G13	3.45	3.72	3.85	3.82	3.79	3.77	3.74	3.71	3.69	3.58	3.32	3.27	3.01	2.96	2.80	2.75	2.70	2.65
						G14	2.14	2.11	2.08	2.06	2.03	2.01	1.98	1.95	1.93	1.82	1.56	1.51	1.25	1.20	1.04	0.99	0.94	0.88
						G15	1.08	1.06	1.03	1.01	0.98	0.95	0.93	0.90	0.87	0.77	0.51	0.46	0.20	0.14				
		40	1.71	1.43	0.28	G11	3.45	3.72	3.98	4.25	4.52	4.79	5.05	5.32	5.59	6.66	9.34	9.87	12.55	13.08	14.69	15.23	15.76	16.30
						G12	3.45	3.72	3.98	4.25	4.52	4.79	5.05	5.32	5.59	6.66	9.34	9.87	12.55	13.08	13.14	13.09	13.04	12.98
						G13	3.45	3.72	3.98	4.25	4.52	4.79	5.05	5.32	5.59	6.66	9.21	9.16	8.90	8.84	8.69	8.63	8.58	8.53
						G14	3.45	3.72	3.98	4.25	4.52	4.79	5.05	5.32	5.44	5.33	5.07	5.02	4.76	4.71	4.55	4.50	4.45	4.40
						G15	3.28	3.25	3.22	3.20	3.17	3.15	3.12	3.09	3.07	2.96	2.70	2.65	2.39	2.34	2.18	2.13	2.08	2.02
		49	2.10	1.75	0.35	G12	3.45	3.72	3.98	4.25	4.52	4.79	5.05	5.32	5.59	6.66	9.34	9.87	12.55	13.08	14.69	15.23	15.76	16.30
						G13	3.45	3.72	3.98	4.25	4.52	4.79	5.05	5.32	5.59	6.66	9.34	9.87	12.55	13.08	14.69	15.23	15.76	16.30
						G14	3.45	3.72	3.98	4.25	4.52	4.79	5.05	5.32	5.59	6.66	9.34	9.87	9.68	9.62	9.47	9.42	9.36	9.31
						G15	3.45	3.72	3.98	4.25	4.52	4.79	5.05	5.32	5.59	6.03	5.77	5.72	5.46	5.41	5.25	5.20	5.15	5.09
		56	2.40	2.00	0.40	G14	3.45	3.72	3.98	4.25	4.52	4.79	5.05	5.32	5.59	6.66	9.34	9.87	12.55	13.08	14.69	15.23	15.76	16.30
						G15	3.45	3.72	3.98	4.25	4.52	4.79	5.05	5.32	5.59	6.66	9.34	9.87	12.19	12.14	11.99	11.93	11.88	11.83
		70	3.00	2.50	0.50	G15	3.45	3.72	3.98	4.25	4.52	4.79	5.05	5.32	5.59	6.66	9.34	9.87	12.55	13.08	14.69	15.23	15.76	16.30
		80	3.43	2.86	0.57	G15	3.45	3.72	3.98	4.25	4.52	4.79	5.05	5.32	5.59	6.66	9.34	9.87	12.55	13.08	14.69	15.23	15.76	16.30
	D - 304.8	20	0.86	0.72	0.14	G16	1.60	1.58	1.55	1.53	1.50	1.47	1.45	1.42	1.40	1.29	1.03	0.98	0.72	0.67	0.51	0.46	0.41	0.35
		28	1.20	1.00	0.20	G16	3.45	3.72	3.98	4.25	4.52	4.79	5.05	5.32	5.59	5.65	5.39	5.34	5.08	5.03	4.87	4.82	4.77	4.72
						G17	1.89	1.87	1.84	1.82	1.79	1.76	1.74	1.71	1.69	1.58	1.32	1.27	1.01	0.96	0.80	0.75	0.69	0.64
						G18	1.90	1.87	1.84	1.82	1.79	1.77	1.74	1.71	1.69	1.58	1.32	1.27	1.01	0.96	0.80	0.75	0.70	0.64
						G19	1.39	1.36	1.33	1.31	1.28	1.26	1.23	1.20	1.18	1.07	0.81	0.76	0.50	0.45	0.29	0.24	0.19	0.14
		40	1.71	1.43	0.28	G16	3.45	3.72	3.98	4.25	4.52	4.79	5.05	5.32	5.59	6.66	9.34	9.87	12.55	13.08	14.69	15.23	15.76	16.30
						G17	3.45	3.72	3.98	4.25	4.52	4.79	5.05	5.32	5.59	6.66	7.13	7.08	6.81	6.76	6.61	6.55	6.50	6.45
						G18	3.45	3.72	3.98	4.25	4.52	4.79	5.05	5.32	5.59	6.66	7.13	7.08	6.82	6.76	6.61	6.56	6.50	6.45
						G19	3.45	3.72	3.98	4.09	4.07	4.04	4.01	3.99	3.96	3.86	3.60	3.54	3.28	3.23	3.07	3.02	2.97	2.92
						G20	2.95	2.93	2.90	2.87	2.85	2.82	2.80	2.77	2.74	2.64	2.38	2.33	2.07	2.01	1.86	1.80	1.75	1.70
		49	2.10	1.75	0.35	G18	3.45	3.72	3.98	4.25	4.52	4.79	5.05	5.32	5.59	6.66	9.34	9.87	12.55	13.08	14.69	15.23	15.76	16.30
						G19	3.45	3.72	3.98	4.25	4.52	4.79	5.05	5.32	5.59	6.66	7.33	7.27	7.01	6.96	6.81	6.75	6.70	6.65
						G20	3.45	3.72	3.98	4.25	4.52	4.79	5.05	5.32	5.56	5.46	5.20	5.14	4.88	4.83	4.67	4.62	4.57	4.52
		56	2.40	2.00	0.40	G18	3.45	3.72	3.98	4.25	4.52	4.79	5.05	5.32	5.59	6.66	9.34	9.87	12.55	13.08	14.69	15.23	15.76	16.30
						G19	3.45	3.72	3.98	4.25	4.52	4.79	5.05	5.32	5.59	6.66	9.34	9.87	12.55	13.08	14.69	15.23	15.22	15.17
						G20	3.45	3.72	3.98	4.25	4.52	4.79	5.05	5.32	5.59	6.66	9.34	9.87	11.06	11.01	10.86	10.80	10.75	10.70
		70	3.00	2.50	0.50	G20	3.45	3.72	3.98	4.25	4.52	4.79	5.05	5.32	5.59	6.66	9.34	9.87	12.55	13.08	14.69	15.23	15.76	16.30
		80	3.43	2.86	0.57	G20	3.45	3.72	3.98	4.25	4.52	4.79	5.05	5.32	5.59	6.66	9.34	9.87	12.55	13.08	14.69	15.23	15.76	16.30

J_{max} Max Inertia [kg m^2]

Start-stop application • Utilizzo in modalità start-stop • Verwendung beim Start-Stop-Modus • Configuration démarrage-arrêt • Configuración start-stop

50 Hz	Stroke [mm]	ir	t [sec]	t_{mov} [sec]	t_{stop} [sec]	Driver	NP																
							132	136	140	144	148	152	156	160	164	168	172	176	180	184	188	192	196
CPC3P-G5	C - 228.6	20	0.86	0.72	0.14	G11	2.05	2.00	1.95	1.90	1.85	1.79	1.74	1.69	1.64	1.59	1.53	1.48	1.43	1.38	1.32	1.27	1.22
						G12	1.13	1.07	1.02	0.97	0.92	0.87	0.81	0.76	0.71	0.66	0.61	0.55	0.50	0.45	0.40	0.34	0.29
						G13	0.24	0.19	0.14	0.09	0.04												
		28	1.20	1.00	0.20	G11	9.05	9.00	8.95	8.89	8.84	8.79	8.74	8.69	8.63	8.58	8.53	8.48	8.42	8.37	8.32	8.27	8.22
						G12	2.55	2.50	2.45	2.40	2.34	2.29	2.24	2.19	2.14	2.08	2.03	1.98	1.93	1.87	1.82	1.77	1.72
						G13	2.54	2.49	2.44	2.39	2.33	2.28	2.23	2.18	2.12	2.07	2.02	1.97	1.92	1.86	1.81	1.76	1.71
						G14	0.78	0.73	0.68	0.62	0.57	0.52	0.47	0.41	0.36	0.31	0.26	0.21	0.15	0.10	0.05		
						G15																	
		40	1.71	1.43	0.28	G11	17.37	17.90	18.44	18.97	19.51	20.04	20.58	21.12	21.65	22.19	22.42	22.37	22.32	22.26	22.21	22.16	22.11
						G12	12.88	12.83	12.78	12.72	12.67	12.62	12.57	12.52	12.46	12.41	12.36	12.31	12.25	12.20	12.15	12.10	12.05
						G13	8.43	8.37	8.32	8.27	8.22	8.17	8.11	8.06	8.01	7.96	7.90	7.85	7.80	7.75	7.70	7.64	7.59
						G14	4.29	4.24	4.19	4.13	4.08	4.03	3.98	3.93	3.87	3.82	3.77	3.72	3.67	3.61	3.56	3.51	3.46
						G15	1.92	1.87	1.82	1.76	1.71	1.66	1.61	1.56	1.50	1.45	1.40	1.35	1.29	1.24	1.19	1.14	1.09
		49	2.10	1.75	0.35	G12	17.37	17.90	18.44	18.97	19.51	20.04	20.58	21.12	21.65	22.19	22.72	23.26	23.79	24.33	24.86	25.40	25.93
						G13	16.56	16.51	16.46	16.41	16.35	16.30	16.25	16.20	16.14	16.09	16.04	15.99	15.94	15.88	15.83	15.78	15.73
						G14	9.21	9.15	9.10	9.05	9.00	8.95	8.89	8.84	8.79	8.74	8.69	8.63	8.58	8.53	8.48	8.42	8.37
						G15	4.99	4.94	4.89	4.83	4.78	4.73	4.68	4.62	4.57	4.52	4.47	4.42	4.36	4.31	4.26	4.21	4.16
		56	2.40	2.00	0.40	G14	17.37	17.90	18.44	18.97	19.51	19.73	19.68	19.63	19.58	19.52	19.47	19.42	19.37	19.32	19.26	19.21	19.16
						G15	11.73	11.67	11.62	11.57	11.52	11.46	11.41	11.36	11.31	11.26	11.20	11.15	11.10	11.05	11.00	10.94	10.89
		70	3.00	2.50	0.50	G15	17.37	17.90	18.44	18.97	19.51	20.04	20.58	21.12	21.65	22.19	22.72	23.26	23.79	24.33	24.86	25.26	25.20
		80	3.43	2.86	0.57	G15	17.37	17.90	18.44	18.97	19.51	20.04	20.58	21.12	21.65	22.19	22.72	23.26	23.79	24.33	24.86	25.40	25.93
	D - 304.8	20	0.86	0.72	0.14	G16	0.25	0.20	0.14	0.09	0.04												
		28	1.20	1.00	0.20	G16	4.61	4.56	4.51	4.45	4.40	4.35	4.30	4.25	4.19	4.14	4.09	4.04	3.99	3.93	3.88	3.83	3.78
						G17	0.54	0.49	0.43	0.38	0.33	0.28	0.23	0.17	0.12	0.07	0.02						
						G18	0.54	0.49	0.44	0.38	0.33	0.28	0.23	0.17	0.12	0.07	0.02						
						G19	0.03																
		40	1.71	1.43	0.28	G16	17.37	17.90	18.44	18.97	19.48	19.43	19.37	19.32	19.27	19.22	19.17	19.11	19.06	19.01	18.96	18.90	18.85
						G17	6.35	6.29	6.24	6.19	6.14	6.08	6.03	5.98	5.93	5.88	5.82	5.77	5.72	5.67	5.62	5.56	5.51
						G18	6.35	6.30	6.24	6.19	6.14	6.09	6.03	5.98	5.93	5.88	5.83	5.77	5.72	5.67	5.62	5.57	5.51
						G19	2.81	2.76	2.71	2.66	2.61	2.55	2.50	2.45	2.40	2.34	2.29	2.24	2.19	2.14	2.08	2.03	1.98
						G20	1.60	1.54	1.49	1.44	1.39	1.34	1.28	1.23	1.18	1.13	1.07	1.02	0.97	0.92	0.87	0.81	0.76
		49	2.10	1.75	0.35	G18	16.22	16.16	16.11	16.06	16.01	15.96	15.90	15.85	15.80	15.75	15.69	15.64	15.59	15.54	15.49	15.43	15.38
						G19	6.54	6.49	6.44	6.39	6.34	6.28	6.23	6.18	6.13	6.08	6.02	5.97	5.92	5.87	5.81	5.76	5.71
						G20	4.41	4.36	4.31	4.26	4.20	4.15	4.10	4.05	4.00	3.94	3.89	3.84	3.79	3.74	3.68	3.63	3.58
		56	2.40	2.00	0.40	G18	17.37	17.90	18.44	18.97	19.51	20.04	20.58	21.12	21.65	22.19	22.72	23.26	23.79	24.33	24.86	25.40	25.93
						G19	15.06	15.01	14.96	14.91	14.86	14.80	14.75	14.70	14.65	14.59	14.54	14.49	14.44	14.39	14.33	14.28	14.23
						G20	10.60	10.54	10.49	10.44	10.39	10.33	10.28	10.23	10.18	10.13	10.07	10.02	9.97	9.92	9.87	9.81	9.76
		70	3.00	2.50	0.50	G20	17.37	17.90	18.44	18.97	19.51	19.79	19.74	19.69	19.64	19.58	19.53	19.48	19.43	19.37	19.32	19.27	19.22
		80	3.43	2.86	0.57	G20	17.37	17.90	18.44	18.97	19.51	20.04	20.58	21.12	21.65	22.19	22.72	23.26	23.79	24.33	24.86	25.40	25.93
							J_{max} Max Inertia [kg m^2]																

Start-stop application • Utilizzo in modalità start-stop • Verwendung beim Start-Stop-Modus • Configuration démarrage-arrêt • Configuración start-stop

50 Hz	Stroke [mm]	ir	t [sec]	t_{mov} [sec]	t_{stop} [sec]	Driver	NP															
							14	16	18	20	22	26	36	38	48	50	56	58	60	62	66	68
CPC6P-G5	B - 152.4	20	0.86	0.72	0.14	G06	2.51	2.91	3.31	3.72	4.12	4.92	6.93	7.33	7.56	7.52	7.40	7.36	7.32	7.28	7.21	7.17
						G08	2.51	2.91	3.31	3.72	4.12	4.92	5.75	5.71	5.52	5.48	5.36	5.32	5.28	5.24	5.17	5.13
						G09	2.51	2.79	2.75	2.71	2.67	2.60	2.40	2.36	2.17	2.13	2.01	1.97	1.93	1.89	1.82	1.78
						G10	1.39	1.35	1.31	1.27	1.23	1.15	0.96	0.92	0.72	0.68	0.57	0.53	0.49	0.45	0.37	0.33
		28	1.20	1.00	0.20	G06	2.51	2.91	3.31	3.72	4.12	4.92	6.93	7.33	9.34	9.74	10.95	11.35	11.75	12.15	12.95	13.36
						G08	2.51	2.91	3.31	3.72	4.12	4.92	6.93	7.33	8.59	8.56	8.44	8.40	8.36	8.32	8.24	8.20
						G09	2.51	2.91	3.31	3.72	4.12	4.92	6.17	6.13	5.94	5.90	5.78	5.74	5.70	5.66	5.59	5.55
						G10	2.51	2.91	3.31	3.31	3.27	3.20	3.00	2.96	2.77	2.73	2.61	2.57	2.53	2.49	2.42	2.38
		40	1.71	1.43	0.28	G08	2.51	2.91	3.31	3.72	4.12	4.92	6.93	7.33	9.34	9.74	10.95	11.35	11.75	12.15	12.95	13.36
						G09	2.51	2.91	3.31	3.72	4.12	4.92	6.93	7.33	9.34	9.74	10.95	11.35	11.75	12.15	12.95	13.36
						G10	2.51	2.91	3.31	3.72	4.12	4.92	6.93	7.33	7.78	7.74	7.62	7.58	7.54	7.51	7.43	7.39
		49	2.10	1.75	0.35	G09	2.51	2.91	3.31	3.72	4.12	4.92	6.93	7.33	9.34	9.74	10.95	11.35	11.75	12.15	12.95	13.36
						G10	2.51	2.91	3.31	3.72	4.12	4.92	6.93	7.33	9.34	9.74	10.95	11.35	11.75	12.15	12.95	13.36
		56	2.40	2.00	0.40	G10	2.51	2.91	3.31	3.72	4.12	4.92	6.93	7.33	9.34	9.74	10.95	11.35	11.75	12.15	12.95	13.36
		70	3.00	2.50	0.50	G10	2.51	2.91	3.31	3.72	4.12	4.92	6.93	7.33	9.34	9.74	10.95	11.35	11.75	12.15	12.95	13.36
		80	3.43	2.86	0.57	G10	2.51	2.91	3.31	3.72	4.12	4.92	6.93	7.33	9.34	9.74	10.95	11.35	11.75	12.15	12.95	13.36
	C - 304.8	20	0.86	0.72	0.14	G16	1.70	1.66	1.62	1.58	1.54	1.46	1.27	1.23	1.03	1.00	0.88	0.84	0.80	0.76	0.68	0.64
		28	1.20	1.00	0.20	G16	2.51	2.91	3.31	3.72	4.12	4.92	5.63	5.59	5.40	5.36	5.24	5.20	5.16	5.12	5.05	5.01
						G18	1.99	1.95	1.91	1.87	1.83	1.75	1.56	1.52	1.33	1.29	1.17	1.13	1.09	1.05	0.97	0.94
						G19	1.48	1.44	1.40	1.36	1.32	1.25	1.05	1.01	0.82	0.78	0.66	0.62	0.58	0.54	0.47	0.43
		40	1.71	1.43	0.28	G16	2.51	2.91	3.31	3.72	4.12	4.92	6.93	7.33	9.34	9.74	10.95	11.35	11.75	12.15	12.95	13.36
						G18	2.51	2.91	3.31	3.72	4.12	4.92	6.93	7.33	7.13	7.09	6.98	6.94	6.90	6.86	6.78	6.74
						G19	2.51	2.91	3.31	3.72	4.11	4.03	3.83	3.79	3.60	3.56	3.44	3.40	3.37	3.33	3.25	3.21
						G20	2.51	2.91	2.97	2.93	2.89	2.81	2.61	2.58	2.38	2.34	2.23	2.19	2.15	2.11	2.03	1.99
		49	2.10	1.75	0.35	G18	2.51	2.91	3.31	3.72	4.12	4.92	6.93	7.33	9.34	9.74	10.95	11.35	11.75	12.15	12.95	13.36
						G19	2.51	2.91	3.31	3.72	4.12	4.92	6.93	7.33	7.33	7.29	7.17	7.13	7.10	7.06	6.98	6.94
						G20	2.51	2.91	3.31	3.72	4.12	4.92	5.43	5.39	5.20	5.16	5.04	5.00	4.96	4.93	4.85	4.81
		56	2.40	2.00	0.40	G18	2.51	2.91	3.31	3.72	4.12	4.92	6.93	7.33	9.34	9.74	10.95	11.35	11.75	12.15	12.95	13.36
						G19	2.51	2.91	3.31	3.72	4.12	4.92	6.93	7.33	9.34	9.74	10.95	11.35	11.75	12.15	12.95	13.36
						G20	2.51	2.91	3.31	3.72	4.12	4.92	6.93	7.33	9.34	9.74	10.95	11.19	11.15	11.11	11.03	10.99
		70	3.00	2.50	0.50	G20	2.51	2.91	3.31	3.72	4.12	4.92	6.93	7.33	9.34	9.74	10.95	11.35	11.75	12.15	12.95	13.36
		80	3.43	2.86	0.57	G20	2.51	2.91	3.31	3.72	4.12	4.92	6.93	7.33	9.34	9.74	10.95	11.35	11.75	12.15	12.95	13.36

J_{max} Max Inertia [kg m^2]

Start-stop application • Utilizzo in modalità start-stop • Verwendung beim Start-Stop-Modus • Configuration démarrage-arrêt • Configuración start-stop

50 Hz	Stroke [mm]	ir	t [sec]	t_{mov} [sec]	t_{stop} [sec]	Driver	NP 70	72	74	76	78	80	82	84	86	88	90	92	94	96	98
CPC6P-G5	B - 152.4	20	0.86	0.72	0.14	G06	7.13	7.09	7.05	7.01	6.97	6.93	6.89	6.85	6.82	6.78	6.74	6.70	6.66	6.62	6.58
						G08	5.09	5.05	5.01	4.97	4.93	4.89	4.85	4.81	4.78	4.74	4.70	4.66	4.62	4.58	4.54
						G09	1.74	1.70	1.66	1.62	1.58	1.54	1.50	1.46	1.43	1.39	1.35	1.31	1.27	1.23	1.19
						G10	0.29	0.26	0.22	0.18	0.14	0.10	0.06	0.02							
		28	1.20	1.00	0.20	G06	13.76	14.16	14.56	14.96	15.36	15.77	16.17	16.57	16.97	17.37	17.77	18.18	18.58	18.98	19.38
						G08	8.17	8.13	8.09	8.05	8.01	7.97	7.93	7.89	7.85	7.81	7.78	7.74	7.70	7.66	7.62
						G09	5.51	5.47	5.43	5.39	5.35	5.31	5.27	5.23	5.20	5.16	5.12	5.08	5.04	5.00	4.96
						G10	2.34	2.30	2.26	2.22	2.18	2.14	2.10	2.07	2.03	1.99	1.95	1.91	1.87	1.83	1.79
		40	1.71	1.43	0.28	G08	13.76	14.16	14.56	14.96	15.36	15.77	16.17	16.57	16.97	17.37	17.77	18.18	18.58	18.98	19.38
						G09	13.76	14.16	14.40	14.37	14.33	14.29	14.25	14.21	14.17	14.13	14.09	14.05	14.01	13.98	13.94
						G10	7.35	7.31	7.27	7.23	7.19	7.15	7.12	7.08	7.04	7.00	6.96	6.92	6.88	6.84	6.80
		49	2.10	1.75	0.35	G09	13.76	14.16	14.56	14.96	15.36	15.77	16.17	16.57	16.97	17.37	17.77	18.18	18.58	18.98	19.38
						G10	13.76	14.16	14.29	14.25	14.21	14.17	14.13	14.09	14.05	14.01	13.97	13.94	13.90	13.86	13.82
		56	2.40	2.00	0.40	G10	13.76	14.16	14.56	14.96	15.36	15.77	16.17	16.57	16.97	17.37	17.77	18.18	18.58	18.98	19.38
		70	3.00	2.50	0.50	G10	13.76	14.16	14.56	14.96	15.36	15.77	16.17	16.57	16.97	17.37	17.77	18.18	18.58	18.98	19.38
		80	3.43	2.86	0.57	G10	13.76	14.16	14.56	14.96	15.36	15.77	16.17	16.57	16.97	17.37	17.77	18.18	18.58	18.98	19.38
	C - 304.8	20	0.86	0.72	0.14	G16	0.61	0.57	0.53	0.49	0.45	0.41	0.37	0.33	0.29	0.25	0.22	0.18	0.14	0.10	0.06
		28	1.20	1.00	0.20	G16	4.97	4.93	4.89	4.85	4.81	4.77	4.73	4.69	4.66	4.62	4.58	4.54	4.50	4.46	4.42
						G18	0.90	0.86	0.82	0.78	0.74	0.70	0.66	0.62	0.58	0.55	0.51	0.47	0.43	0.39	0.35
						G19	0.39	0.35	0.31	0.27	0.23	0.19	0.15	0.11	0.08	0.04					
		40	1.71	1.43	0.28	G16	13.76	14.16	14.56	14.96	15.36	15.77	16.17	16.57	16.97	17.37	17.77	18.18	18.58	18.98	19.38
						G18	6.70	6.66	6.63	6.59	6.55	6.51	6.47	6.43	6.39	6.35	6.31	6.27	6.24	6.20	6.16
						G19	3.17	3.13	3.09	3.05	3.01	2.98	2.94	2.90	2.86	2.82	2.78	2.74	2.70	2.66	2.62
						G20	1.95	1.91	1.87	1.84	1.80	1.76	1.72	1.68	1.64	1.60	1.56	1.52	1.48	1.45	1.41
		49	2.10	1.75	0.35	G18	13.76	14.16	14.56	14.96	15.36	15.77	16.17	16.30	16.26	16.22	16.18	16.14	16.10	16.07	16.03
						G19	6.90	6.86	6.82	6.78	6.74	6.71	6.67	6.63	6.59	6.55	6.51	6.47	6.43	6.39	6.36
						G20	4.77	4.73	4.69	4.65	4.61	4.57	4.54	4.50	4.46	4.42	4.38	4.34	4.30	4.26	4.22
		56	2.40	2.00	0.40	G18	13.76	14.16	14.56	14.96	15.36	15.77	16.17	16.57	16.97	17.37	17.77	18.18	18.58	18.98	19.38
						G19	13.76	14.16	14.56	14.96	15.26	15.23	15.19	15.15	15.11	15.07	15.03	14.99	14.95	14.91	14.87
						G20	10.95	10.91	10.87	10.83	10.80	10.76	10.72	10.68	10.64	10.60	10.56	10.52	10.48	10.44	10.41
		70	3.00	2.50	0.50	G20	13.76	14.16	14.56	14.96	15.36	15.77	16.17	16.57	16.97	17.37	17.77	18.18	18.58	18.98	19.38
		80	3.43	2.86	0.57	G20	13.76	14.16	14.56	14.96	15.36	15.77	16.17	16.57	16.97	17.37	17.77	18.18	18.58	18.98	19.38

J_{max} Max Inertia [kg m^2]

Start-stop application • Utilizzo in modalità start-stop • Verwendung beim Start-Stop-Modus • Configuration démarrage-arrêt • Configuración start-stop

50 Hz	Stroke [mm]	ir	t [sec]	t_{mov} [sec]	t_{stop} [sec]	Driver	NP															
							14	16	18	20	22	26	36	38	48	50	56	58	60	62	66	68
CPC6P-G5	D - 457.2	20	0.86	0.72	0.14	G21	0.32	0.28	0.24	0.20	0.16	0.08										
		28	1.20	1.00	0.20	G21	2.08	2.04	2.00	1.96	1.92	1.84	1.65	1.61	1.41	1.37	1.26	1.22	1.18	1.14	1.06	1.02
		40	1.71	1.43	0.28	G21	2.51	2.91	3.31	3.72	4.12	4.92	6.93	7.33	7.51	7.47	7.35	7.32	7.28	7.24	7.16	7.12
						G23	2.51	2.76	2.72	2.68	2.64	2.57	2.37	2.33	2.14	2.10	1.98	1.94	1.90	1.87	1.79	1.75
						G24	1.37	1.33	1.29	1.25	1.21	1.13	0.94	0.90	0.71	0.67	0.55	0.51	0.47	0.43	0.36	0.32
		49	2.10	1.75	0.35	G21	2.51	2.91	3.31	3.72	4.12	4.92	6.93	7.33	9.34	9.74	10.95	11.35	11.75	12.15	12.95	13.36
						G23	2.51	2.91	3.31	3.72	4.12	4.92	6.36	6.33	6.13	6.09	5.97	5.94	5.90	5.86	5.78	5.74
						G24	2.51	2.85	2.81	2.77	2.73	2.65	2.46	2.42	2.22	2.18	2.07	2.03	1.99	1.95	1.87	1.83
						G25	2.02	1.98	1.94	1.90	1.86	1.78	1.59	1.55	1.35	1.32	1.20	1.16	1.12	1.08	1.00	0.96
		56	2.40	2.00	0.40	G21	2.51	2.91	3.31	3.72	4.12	4.92	6.93	7.33	9.34	9.74	10.95	11.35	11.75	12.15	12.95	13.36
						G23	2.51	2.91	3.31	3.72	4.12	4.92	6.93	7.33	9.34	9.74	10.95	11.27	11.23	11.19	11.12	11.08
						G24	2.51	2.91	3.31	3.72	4.12	4.92	5.86	5.83	5.63	5.59	5.47	5.44	5.40	5.36	5.28	5.24
						G25	2.51	2.91	3.31	3.72	4.12	4.39	4.20	4.16	3.96	3.93	3.81	3.77	3.73	3.69	3.61	3.57
		70	3.00	2.50	0.50	G23	2.51	2.91	3.31	3.72	4.12	4.92	6.93	7.33	9.34	9.74	10.95	11.35	11.75	12.15	12.95	13.36
						G24	2.51	2.91	3.31	3.72	4.12	4.92	6.93	7.33	9.34	9.74	10.95	11.35	11.75	12.15	12.95	13.36
						G25	2.51	2.91	3.31	3.72	4.12	4.92	6.93	7.33	7.68	7.64	7.52	7.49	7.45	7.41	7.33	7.29
		80	3.43	2.86	0.57	G23	2.51	2.91	3.31	3.72	4.12	4.92	6.93	7.33	9.34	9.74	10.95	11.35	11.75	12.15	12.95	13.36
						G24	2.51	2.91	3.31	3.72	4.12	4.92	6.93	7.33	9.34	9.74	10.95	11.35	11.75	12.15	12.95	13.36
						G25	2.51	2.91	3.31	3.72	4.12	4.92	6.93	7.33	9.34	9.74	10.95	11.35	11.75	12.15	12.95	13.36
							J_{max} Max Inertia [kg m^2]															

Start-stop application • Utilizzo in modalità start-stop • Verwendung beim Start-Stop-Modus • Configuration démarrage-arrêt • Configuración start-stop

50 Hz	Stroke [mm]	ir	t [sec]	t_{mov} [sec]	t_{stop} [sec]	Driver	NP														
							70	72	74	76	78	80	82	84	86	88	90	92	94	96	98
CPC6P-G5	D - 457.2	20	0.86	0.72	0.14	G21															
		28	1.20	1.00	0.20	G21	0.98	0.95	0.91	0.87	0.83	0.79	0.75	0.71	0.67	0.63	0.59	0.56	0.52	0.48	0.44
		40	1.71	1.43	0.28	G21	7.08	7.04	7.00	6.96	6.93	6.89	6.85	6.81	6.77	6.73	6.69	6.65	6.61	6.57	6.54
						G23	1.71	1.67	1.63	1.59	1.55	1.51	1.48	1.44	1.40	1.36	1.32	1.28	1.24	1.20	1.16
						G24	0.28	0.24	0.20	0.16	0.12	0.08	0.04								
		49	2.10	1.75	0.35	G21	13.76	14.16	14.56	14.96	15.36	15.77	16.17	16.57	16.97	17.37	17.77	18.18	18.42	18.38	18.34
						G23	5.70	5.66	5.62	5.59	5.55	5.51	5.47	5.43	5.39	5.35	5.31	5.27	5.23	5.20	5.16
						G24	1.79	1.75	1.72	1.68	1.64	1.60	1.56	1.52	1.48	1.44	1.40	1.37	1.33	1.29	1.25
						G25	0.93	0.89	0.85	0.81	0.77	0.73	0.69	0.65	0.61	0.57	0.54	0.50	0.46	0.42	0.38
		56	2.40	2.00	0.40	G21	13.76	14.16	14.56	14.96	15.36	15.77	16.17	16.57	16.97	17.37	17.77	18.18	18.58	18.98	19.38
						G23	11.04	11.00	10.96	10.92	10.88	10.84	10.80	10.77	10.73	10.69	10.65	10.61	10.57	10.53	10.49
						G24	5.20	5.16	5.12	5.08	5.05	5.01	4.97	4.93	4.89	4.85	4.81	4.77	4.73	4.69	4.66
						G25	3.54	3.50	3.46	3.42	3.38	3.34	3.30	3.26	3.22	3.19	3.15	3.11	3.07	3.03	2.99
		70	3.00	2.50	0.50	G23	13.76	14.16	14.56	14.96	15.36	15.77	16.17	16.57	16.97	17.37	17.77	18.18	18.58	18.98	19.38
						G24	13.65	13.62	13.58	13.54	13.50	13.46	13.42	13.38	13.34	13.30	13.26	13.23	13.19	13.15	13.11
						G25	7.25	7.21	7.17	7.13	7.10	7.06	7.02	6.98	6.94	6.90	6.86	6.82	6.78	6.74	6.71
		80	3.43	2.86	0.57	G23	13.76	14.16	14.56	14.96	15.36	15.77	16.17	16.57	16.97	17.37	17.77	18.18	18.58	18.98	19.38
						G24	13.76	14.16	14.56	14.96	15.36	15.77	16.17	16.57	16.97	17.37	17.77	18.18	18.58	18.98	19.38
						G25	13.76	13.99	13.95	13.91	13.87	13.83	13.80	13.76	13.72	13.68	13.64	13.60	13.56	13.52	13.48
							J_{max} Max Inertia [kg m^2]														

Start-stop application • Utilizzo in modalità start-stop • Verwendung beim Start-Stop-Modus • Configuration démarrage-arrêt • Configuración start-stop

60 Hz	Stroke [mm]	ir	t [sec]	t_{mov} [sec]	t_{stop} [sec]	Driver	NP																	
							28	30	32	34	36	38	40	42	44	52	72	76	96	100	112	116	120	124
CPC3P-G6	A - 76.2	20	0.71	0.59	0.12	G01	3.45	3.72	3.98	4.25	4.52	4.79	5.05	5.32	5.59	6.66	9.34	9.50	9.24	9.19	9.04	8.98	8.93	8.88
						G02	3.45	3.72	3.98	4.25	4.52	4.79	5.05	5.32	5.59	5.86	5.60	5.54	5.28	5.23	5.07	5.02	4.97	4.92
						G03	3.45	3.48	3.45	3.43	3.40	3.37	3.35	3.32	3.30	3.19	2.93	2.88	2.62	2.57	2.41	2.36	2.31	2.25
						G04	2.14	2.12	2.09	2.07	2.04	2.01	1.99	1.96	1.94	1.83	1.57	1.52	1.26	1.21	1.05	1.00	0.95	0.89
						G05	0.62	0.59	0.57	0.54	0.51	0.49	0.46	0.44	0.41	0.31	0.05							
		28	1.00	0.83	0.17	G02	3.45	3.72	3.98	4.25	4.52	4.79	5.05	5.32	5.59	6.66	9.34	9.87	12.41	12.36	12.20	12.15	12.10	12.05
						G03	3.45	3.72	3.98	4.25	4.52	4.79	5.05	5.32	5.59	6.66	7.28	7.23	6.97	6.92	6.76	6.71	6.66	6.61
						G04	3.45	3.72	3.98	4.25	4.52	4.79	4.92	4.90	4.87	4.77	4.50	4.45	4.19	4.14	3.98	3.93	3.88	3.83
						G05	1.96	1.93	1.91	1.88	1.86	1.83	1.80	1.78	1.75	1.65	1.39	1.33	1.07	1.02	0.87	0.81	0.76	0.71
		40	1.43	1.19	0.24	G03	3.45	3.72	3.98	4.25	4.52	4.79	5.05	5.32	5.59	6.66	9.34	9.87	12.55	13.08	14.69	15.23	15.76	16.30
						G04	3.45	3.72	3.98	4.25	4.52	4.79	5.05	5.32	5.59	6.66	9.34	9.87	11.38	11.33	11.17	11.12	11.07	11.02
						G05	3.45	3.72	3.98	4.25	4.52	4.79	5.05	5.07	5.04	4.94	4.68	4.62	4.36	4.31	4.15	4.10	4.05	4.00
		49	1.75	1.46	0.29	G04	3.45	3.72	3.98	4.25	4.52	4.79	5.05	5.32	5.59	6.66	9.34	9.87	12.55	13.08	14.69	15.23	15.76	16.30
						G05	3.45	3.72	3.98	4.25	4.52	4.79	5.05	5.32	5.59	6.66	9.28	9.23	8.97	8.91	8.76	8.71	8.65	8.60
		56	2.00	1.67	0.33	G05	3.45	3.72	3.98	4.25	4.52	4.79	5.05	5.32	5.59	6.66	9.34	9.87	12.55	13.08	14.69	15.23	15.76	16.30
		70	2.50	2.08	0.42	G05	3.45	3.72	3.98	4.25	4.52	4.79	5.05	5.32	5.59	6.66	9.34	9.87	12.55	13.08	14.69	15.23	15.76	16.30
		80	2.86	2.38	0.48	G05	3.45	3.72	3.98	4.25	4.52	4.79	5.05	5.32	5.59	6.66	9.34	9.87	12.55	13.08	14.69	15.23	15.76	16.30
	B - 152.4	20	0.71	0.59	0.12	G08	3.45	3.72	3.97	3.94	3.91	3.89	3.86	3.84	3.81	3.71	3.45	3.39	3.13	3.08	2.92	2.87	2.82	2.77
						G09	1.69	1.67	1.64	1.62	1.59	1.56	1.54	1.51	1.49	1.38	1.12	1.07	0.81	0.76	0.60	0.55	0.50	0.44
						G10	0.69	0.67	0.64	0.62	0.59	0.56	0.54	0.51	0.48	0.38	0.12	0.07						
		28	1.00	0.83	0.17	G08	3.45	3.72	3.98	4.25	4.52	4.79	5.05	5.32	5.59	5.84	5.58	5.53	5.27	5.22	5.06	5.01	4.96	4.91
						G09	3.45	3.72	3.98	4.23	4.21	4.18	4.16	4.13	4.10	4.00	3.74	3.69	3.43	3.37	3.22	3.17	3.11	3.06
						G10	2.11	2.09	2.06	2.03	2.01	1.98	1.96	1.93	1.90	1.80	1.54	1.49	1.23	1.17	1.02	0.97	0.91	0.86
		40	1.43	1.19	0.24	G08	3.45	3.72	3.98	4.25	4.52	4.79	5.05	5.32	5.59	6.66	9.34	9.87	12.55	13.08	14.69	15.23	15.76	16.30
						G09	3.45	3.72	3.98	4.25	4.52	4.79	5.05	5.32	5.59	6.66	9.34	9.87	9.66	9.61	9.45	9.40	9.35	9.29
						G10	3.45	3.72	3.98	4.25	4.52	4.79	5.05	5.32	5.38	5.28	5.02	4.97	4.71	4.65	4.50	4.45	4.39	4.34
		49	1.75	1.46	0.29	G09	3.45	3.72	3.98	4.25	4.52	4.79	5.05	5.32	5.59	6.66	9.34	9.87	12.55	13.08	14.69	15.23	15.76	16.30
						G10	3.45	3.72	3.98	4.25	4.52	4.79	5.05	5.32	5.59	6.66	9.34	9.84	9.58	9.53	9.37	9.32	9.27	9.21
		56	2.00	1.67	0.33	G10	3.45	3.72	3.98	4.25	4.52	4.79	5.05	5.32	5.59	6.66	9.34	9.87	12.55	13.08	14.69	15.23	15.76	16.30
		70	2.50	2.08	0.42	G10	3.45	3.72	3.98	4.25	4.52	4.79	5.05	5.32	5.59	6.66	9.34	9.87	12.55	13.08	14.69	15.23	15.76	16.30
		80	2.86	2.38	0.48	G10	3.45	3.72	3.98	4.25	4.52	4.79	5.05	5.32	5.59	6.66	9.34	9.87	12.55	13.08	14.69	15.23	15.76	16.30
							J_{max} Max Inertia [kg m^2]																	

Start-stop application • Utilizzo in modalità start-stop • Verwendung beim Start-Stop-Modus • Configuration démarrage-arrêt • Configuración start-stop

60 Hz	Stroke [mm]	ir	t [sec]	t_{mov} [sec]	t_{stop} [sec]	Driver	NP 132	136	140	144	148	152	156	160	164	168	172	176	180	184	188	192	196
CPC3P-G6	A - 76.2	20	0.71	0.59	0.12	G01	8.77	8.72	8.67	8.62	8.57	8.51	8.46	8.41	8.36	8.31	8.25	8.20	8.15	8.10	8.04	7.99	7.94
						G02	4.81	4.76	4.71	4.66	4.61	4.55	4.50	4.45	4.40	4.34	4.29	4.24	4.19	4.14	4.08	4.03	3.98
						G03	2.15	2.10	2.04	1.99	1.94	1.89	1.84	1.78	1.73	1.68	1.63	1.58	1.52	1.47	1.42	1.37	1.31
						G04	0.79	0.74	0.68	0.63	0.58	0.53	0.48	0.42	0.37	0.32	0.27	0.22	0.16	0.11	0.06	0.01	
						G05																	
		28	1.00	0.83	0.17	G02	11.94	11.89	11.84	11.79	11.74	11.68	11.63	11.58	11.53	11.47	11.42	11.37	11.32	11.27	11.21	11.16	11.11
						G03	6.50	6.45	6.40	6.35	6.29	6.24	6.19	6.14	6.08	6.03	5.98	5.93	5.88	5.82	5.77	5.72	5.67
						G04	3.72	3.67	3.62	3.57	3.51	3.46	3.41	3.36	3.31	3.25	3.20	3.15	3.10	3.04	2.99	2.94	2.89
						G05	0.60	0.55	0.50	0.45	0.40	0.34	0.29	0.24	0.19	0.14	0.08	0.03					
		40	1.43	1.19	0.24	G03	17.17	17.12	17.07	17.01	16.96	16.91	16.86	16.81	16.75	16.70	16.65	16.60	16.54	16.49	16.44	16.39	16.34
						G04	10.91	10.86	10.81	10.75	10.70	10.65	10.60	10.55	10.49	10.44	10.39	10.34	10.29	10.23	10.18	10.13	10.08
						G05	3.89	3.84	3.79	3.74	3.68	3.63	3.58	3.53	3.48	3.42	3.37	3.32	3.27	3.22	3.16	3.11	3.06
		49	1.75	1.46	0.29	G04	17.37	17.90	18.44	18.97	19.51	20.04	20.58	20.61	20.56	20.51	20.45	20.40	20.35	20.30	20.25	20.19	20.14
						G05	8.50	8.45	8.39	8.34	8.29	8.24	8.18	8.13	8.08	8.03	7.98	7.92	7.87	7.82	7.77	7.72	7.66
		56	2.00	1.67	0.33	G05	17.37	17.90	18.44	18.44	18.39	18.34	18.29	18.23	18.18	18.13	18.08	18.03	17.97	17.92	17.87	17.82	17.77
		70	2.50	2.08	0.42	G05	17.37	17.90	18.44	18.97	19.51	20.04	20.58	21.12	21.65	22.19	22.72	23.26	23.79	24.33	24.86	25.40	25.93
		80	2.86	2.38	0.48	G05	17.37	17.90	18.44	18.97	19.51	20.04	20.58	21.12	21.65	22.19	22.72	23.26	23.79	24.33	24.86	25.40	25.93
	B - 152.4	20	0.71	0.59	0.12	G08	2.66	2.61	2.56	2.51	2.45	2.40	2.35	2.30	2.25	2.19	2.14	2.09	2.04	1.99	1.93	1.88	1.83
						G09	0.34	0.29	0.23	0.18	0.13	0.08	0.03										
						G10																	
		28	1.00	0.83	0.17	G08	4.80	4.75	4.70	4.64	4.59	4.54	4.49	4.44	4.38	4.33	4.28	4.23	4.18	4.12	4.07	4.02	3.97
						G09	2.96	2.90	2.85	2.80	2.75	2.70	2.64	2.59	2.54	2.49	2.44	2.38	2.33	2.28	2.23	2.17	2.12
						G10	0.76	0.71	0.65	0.60	0.55	0.50	0.44	0.39	0.34	0.29	0.24	0.18	0.13	0.08	0.03		
		40	1.43	1.19	0.24	G08	17.37	17.90	18.44	18.97	19.51	19.94	19.88	19.83	19.78	19.73	19.67	19.62	19.57	19.52	19.47	19.41	19.36
						G09	9.19	9.14	9.09	9.03	8.98	8.93	8.88	8.82	8.77	8.72	8.67	8.62	8.56	8.51	8.46	8.41	8.36
						G10	4.24	4.19	4.13	4.08	4.03	3.98	3.92	3.87	3.82	3.77	3.72	3.66	3.61	3.56	3.51	3.46	3.40
		49	1.75	1.46	0.29	G09	17.37	17.86	17.81	17.76	17.71	17.66	17.60	17.55	17.50	17.45	17.39	17.34	17.29	17.24	17.19	17.13	17.08
						G10	9.11	9.06	9.00	8.95	8.90	8.85	8.80	8.74	8.69	8.64	8.59	8.54	8.48	8.43	8.38	8.33	8.27
		56	2.00	1.67	0.33	G10	17.37	17.90	18.44	18.97	19.51	19.54	19.49	19.43	19.38	19.33	19.28	19.23	19.17	19.12	19.07	19.02	18.96
		70	2.50	2.08	0.42	G10	17.37	17.90	18.44	18.97	19.51	20.04	20.58	21.12	21.65	22.19	22.72	23.26	23.79	24.33	24.86	25.40	25.93
		80	2.86	2.38	0.48	G10	17.37	17.90	18.44	18.97	19.51	20.04	20.58	21.12	21.65	22.19	22.72	23.26	23.79	24.33	24.86	25.40	25.93
							J_{max} Max Inertia [kg m^2]																

Start-stop application • Utilizzo in modalità start-stop • Verwendung beim Start-Stop-Modus • Configuration démarrage-arrêt • Configuración start-stop

60 Hz	Stroke [mm]	ir	t [sec]	t_{mov} [sec]	t_{stop} [sec]	Driver	NP																	
							28	30	32	34	36	38	40	42	44	52	72	76	96	100	112	116	120	124
CPC3P-G6	C - 228.6	20	0.71	0.59	0.12	G11	2.15	2.13	2.10	2.07	2.05	2.02	2.00	1.97	1.94	1.84	1.58	1.53	1.27	1.21	1.06	1.01	0.95	0.90
						G12	1.52	1.49	1.47	1.44	1.42	1.39	1.36	1.34	1.31	1.21	0.95	0.89	0.63	0.58	0.43	0.37	0.32	0.27
						G13	0.90	0.88	0.85	0.83	0.80	0.77	0.75	0.72	0.70	0.59	0.33	0.28	0.02					
		28	1.00	0.83	0.17	G11	3.45	3.72	3.98	4.25	4.52	4.79	5.05	5.32	5.59	6.66	6.44	6.39	6.12	6.07	5.92	5.86	5.81	5.76
						G12	2.51	2.48	2.46	2.43	2.41	2.38	2.35	2.33	2.30	2.20	1.94	1.88	1.62	1.57	1.42	1.36	1.31	1.26
						G13	2.50	2.47	2.45	2.42	2.40	2.37	2.34	2.32	2.29	2.19	1.93	1.87	1.61	1.56	1.40	1.35	1.30	1.25
						G14	1.28	1.25	1.23	1.20	1.17	1.15	1.12	1.09	1.07	0.96	0.70	0.65	0.39	0.34	0.18	0.13	0.08	0.03
						G15	0.55	0.52	0.50	0.47	0.44	0.42	0.39	0.36	0.34	0.23								
		40	1.43	1.19	0.24	G11	3.45	3.72	3.98	4.25	4.52	4.79	5.05	5.32	5.59	6.66	9.34	9.87	12.55	13.08	14.69	15.23	15.46	15.41
						G12	3.45	3.72	3.98	4.25	4.52	4.79	5.05	5.32	5.59	6.66	9.11	9.06	8.80	8.74	8.59	8.54	8.48	8.43
						G13	3.45	3.72	3.98	4.25	4.52	4.79	5.05	5.32	5.59	6.27	6.01	5.96	5.70	5.65	5.49	5.44	5.39	5.33
						G14	3.45	3.69	3.66	3.64	3.61	3.59	3.56	3.53	3.51	3.40	3.14	3.09	2.83	2.78	2.62	2.57	2.52	2.46
						G15	2.07	2.04	2.02	1.99	1.97	1.94	1.91	1.89	1.86	1.76	1.50	1.44	1.18	1.13	0.98	0.92	0.87	0.82
		49	1.75	1.46	0.29	G12	3.45	3.72	3.98	4.25	4.52	4.79	5.05	5.32	5.59	6.66	9.34	9.87	12.55	13.08	14.69	15.23	15.76	16.30
						G13	3.45	3.72	3.98	4.25	4.52	4.79	5.05	5.32	5.59	6.66	9.34	9.87	11.35	11.30	11.14	11.09	11.04	10.98
						G14	3.45	3.72	3.98	4.25	4.52	4.79	5.05	5.32	5.59	6.66	6.56	6.50	6.24	6.19	6.03	5.98	5.93	5.88
						G15	3.45	3.72	3.98	4.12	4.10	4.07	4.05	4.02	3.99	3.89	3.63	3.58	3.32	3.26	3.11	3.05	3.00	2.95
		56	2.00	1.67	0.33	G14	3.45	3.72	3.98	4.25	4.52	4.79	5.05	5.32	5.59	6.66	9.34	9.87	12.55	13.08	13.52	13.47	13.42	13.37
						G15	3.45	3.72	3.98	4.25	4.52	4.79	5.05	5.32	5.59	6.66	8.31	8.25	7.99	7.94	7.78	7.73	7.68	7.63
		70	2.50	2.08	0.42	G15	3.45	3.72	3.98	4.25	4.52	4.79	5.05	5.32	5.59	6.66	9.34	9.87	12.55	13.08	14.69	15.23	15.76	16.30
		80	2.86	2.38	0.48	G15	3.45	3.72	3.98	4.25	4.52	4.79	5.05	5.32	5.59	6.66	9.34	9.87	12.55	13.08	14.69	15.23	15.76	16.30
	D - 304.8	20	0.71	0.59	0.12	G16	0.90	0.87	0.84	0.82	0.79	0.77	0.74	0.71	0.69	0.58	0.32	0.27	0.01					
		28	1.00	0.83	0.17	G16	3.45	3.72	3.87	3.85	3.82	3.80	3.77	3.74	3.72	3.61	3.35	3.30	3.04	2.99	2.83	2.78	2.73	2.67
						G17	1.11	1.08	1.05	1.03	1.00	0.98	0.95	0.92	0.90	0.79	0.53	0.48	0.22	0.17	0.01			
						G18	1.11	1.08	1.06	1.03	1.00	0.98	0.95	0.93	0.90	0.80	0.54	0.48	0.22	0.17	0.01			
						G19	0.76	0.73	0.71	0.68	0.65	0.63	0.60	0.57	0.55	0.44	0.18	0.13						
		40	1.43	1.19	0.24	G16	3.45	3.72	3.98	4.25	4.52	4.79	5.05	5.32	5.59	6.66	9.34	9.87	12.55	13.08	13.30	13.25	13.20	13.14
						G17	3.45	3.72	3.98	4.25	4.52	4.79	4.98	4.96	4.93	4.83	4.57	4.51	4.25	4.20	4.04	3.99	3.94	3.89
						G18	3.45	3.72	3.98	4.25	4.52	4.79	4.99	4.96	4.93	4.83	4.57	4.52	4.26	4.20	4.05	3.99	3.94	3.89
						G19	2.69	2.66	2.64	2.61	2.59	2.56	2.53	2.51	2.48	2.38	2.12	2.06	1.80	1.75	1.59	1.54	1.49	1.44
						G20	1.84	1.82	1.79	1.77	1.74	1.71	1.69	1.66	1.64	1.53	1.27	1.22	0.96	0.91	0.75	0.70	0.65	0.59
		49	1.75	1.46	0.29	G18	3.45	3.72	3.98	4.25	4.52	4.79	5.05	5.32	5.59	6.66	9.34	9.87	11.11	11.06	10.90	10.85	10.80	10.74
						G19	3.45	3.72	3.98	4.25	4.52	4.79	5.05	5.10	5.07	4.97	4.71	4.65	4.39	4.34	4.19	4.13	4.08	4.03
						G20	3.45	3.72	3.75	3.72	3.70	3.67	3.64	3.62	3.59	3.49	3.23	3.18	2.91	2.86	2.71	2.65	2.60	2.55
		56	2.00	1.67	0.33	G18	3.45	3.72	3.98	4.25	4.52	4.79	5.05	5.32	5.59	6.66	9.34	9.87	12.55	13.08	14.69	15.23	15.76	16.30
						G19	3.45	3.72	3.98	4.25	4.52	4.79	5.05	5.32	5.59	6.66	9.34	9.87	10.31	10.26	10.10	10.05	10.00	9.95
						G20	3.45	3.72	3.98	4.25	4.52	4.79	5.05	5.32	5.59	6.66	7.52	7.47	7.21	7.16	7.00	6.95	6.90	6.84
		70	2.50	2.08	0.42	G20	3.45	3.72	3.98	4.25	4.52	4.79	5.05	5.32	5.59	6.66	9.34	9.87	12.55	13.08	13.57	13.51	13.46	13.41
		80	2.86	2.38	0.48	G20	3.45	3.72	3.98	4.25	4.52	4.79	5.05	5.32	5.59	6.66	9.34	9.87	12.55	13.08	14.69	15.23	15.76	16.30
							J_{max} Max Inertia [kg m²]																	

Start-stop application • Utilizzo in modalità start-stop • Verwendung beim Start-Stop-Modus • Configuration démarrage-arrêt • Configuración start-stop

60 Hz	Stroke [mm]	ir	t [sec]	t_{mov} [sec]	t_{stop} [sec]	Driver	NP 132	136	140	144	148	152	156	160	164	168	172	176	180	184	188	192	196
CPC3P-G6	C - 228.6	20	0.71	0.59	0.12	G11	0.80	0.74	0.69	0.64	0.59	0.54	0.48	0.43	0.38	0.33	0.28	0.22	0.17	0.12	0.07	0.01	
						G12	0.16	0.11	0.06	0.01													
						G13																	
		28	1.00	0.83	0.17	G11	5.66	5.60	5.55	5.50	5.45	5.39	5.34	5.29	5.24	5.19	5.13	5.08	5.03	4.98	4.93	4.87	4.82
						G12	1.15	1.10	1.05	1.00	0.95	0.89	0.84	0.79	0.74	0.69	0.63	0.58	0.53	0.48	0.42	0.37	0.32
						G13	1.14	1.09	1.04	0.99	0.94	0.88	0.83	0.78	0.73	0.67	0.62	0.57	0.52	0.47	0.41	0.36	0.31
						G14																	
						G15																	
		40	1.43	1.19	0.24	G11	15.30	15.25	15.20	15.15	15.09	15.04	14.99	14.94	14.88	14.83	14.78	14.73	14.68	14.62	14.57	14.52	14.47
						G12	8.33	8.27	8.22	8.17	8.12	8.07	8.01	7.96	7.91	7.86	7.81	7.75	7.70	7.65	7.60	7.54	7.49
						G13	5.23	5.18	5.13	5.07	5.02	4.97	4.92	4.87	4.81	4.76	4.71	4.66	4.60	4.55	4.50	4.45	4.40
						G14	2.36	2.31	2.26	2.20	2.15	2.10	2.05	1.99	1.94	1.89	1.84	1.79	1.73	1.68	1.63	1.58	1.53
						G15	0.71	0.66	0.61	0.56	0.51	0.45	0.40	0.35	0.30	0.25	0.19	0.14	0.09	0.04			
		49	1.75	1.46	0.29	G12	17.37	17.90	18.44	18.97	19.51	20.04	20.22	20.17	20.12	20.06	20.01	19.96	19.91	19.86	19.80	19.75	19.70
						G13	10.88	10.83	10.78	10.72	10.67	10.62	10.57	10.51	10.46	10.41	10.36	10.31	10.25	10.20	10.15	10.10	10.05
						G14	5.77	5.72	5.67	5.62	5.56	5.51	5.46	5.41	5.36	5.30	5.25	5.20	5.15	5.10	5.04	4.99	4.94
						G15	2.85	2.79	2.74	2.69	2.64	2.59	2.53	2.48	2.43	2.38	2.32	2.27	2.22	2.17	2.12	2.06	2.01
		56	2.00	1.67	0.33	G14	13.26	13.21	13.16	13.11	13.06	13.00	12.95	12.90	12.85	12.79	12.74	12.69	12.64	12.59	12.53	12.48	12.43
						G15	7.52	7.47	7.42	7.37	7.31	7.26	7.21	7.16	7.11	7.05	7.00	6.95	6.90	6.85	6.79	6.74	6.69
		70	2.50	2.08	0.42	G15	17.37	17.41	17.36	17.31	17.25	17.20	17.15	17.10	17.05	16.99	16.94	16.89	16.84	16.79	16.73	16.68	16.63
		80	2.86	2.38	0.48	G15	17.37	17.90	18.44	18.97	19.51	20.04	20.58	21.12	21.65	22.19	22.72	23.26	23.79	24.33	24.86	25.40	25.93
	D - 304.8	20	0.71	0.59	0.12	G16																	
		28	1.00	0.83	0.17	G16	2.57	2.52	2.47	2.41	2.36	2.31	2.26	2.21	2.15	2.10	2.05	2.00	1.94	1.89	1.84	1.79	1.74
						G17																	
						G18																	
						G19																	
		40	1.43	1.19	0.24	G16	13.04	12.99	12.94	12.88	12.83	12.78	12.73	12.67	12.62	12.57	12.52	12.47	12.41	12.36	12.31	12.26	12.21
						G17	3.78	3.73	3.68	3.63	3.58	3.52	3.47	3.42	3.37	3.31	3.26	3.21	3.16	3.11	3.05	3.00	2.95
						G18	3.79	3.73	3.68	3.63	3.58	3.52	3.47	3.42	3.37	3.32	3.26	3.21	3.16	3.11	3.06	3.00	2.95
						G19	1.33	1.28	1.23	1.18	1.13	1.07	1.02	0.97	0.92	0.86	0.81	0.76	0.71	0.66	0.60	0.55	0.50
						G20	0.49	0.44	0.38	0.33	0.28	0.23	0.18	0.12	0.07	0.02							
		49	1.75	1.46	0.29	G18	10.64	10.59	10.53	10.48	10.43	10.38	10.33	10.27	10.22	10.17	10.12	10.07	10.01	9.96	9.91	9.86	9.80
						G19	3.92	3.87	3.82	3.77	3.72	3.66	3.61	3.56	3.51	3.46	3.40	3.35	3.30	3.25	3.19	3.14	3.09
						G20	2.45	2.39	2.34	2.29	2.24	2.18	2.13	2.08	2.03	1.98	1.92	1.87	1.82	1.77	1.72	1.66	1.61
		56	2.00	1.67	0.33	G18	17.37	17.90	18.44	18.97	19.51	19.59	19.54	19.49	19.43	19.38	19.33	19.28	19.23	19.17	19.12	19.07	19.02
						G19	9.84	9.79	9.74	9.68	9.63	9.58	9.53	9.48	9.42	9.37	9.32	9.27	9.22	9.16	9.11	9.06	9.01
						G20	6.74	6.69	6.63	6.58	6.53	6.48	6.43	6.37	6.32	6.27	6.22	6.17	6.11	6.06	6.01	5.96	5.90
		70	2.50	2.08	0.42	G20	13.31	13.25	13.20	13.15	13.10	13.05	12.99	12.94	12.89	12.84	12.78	12.73	12.68	12.63	12.58	12.52	12.47
		80	2.86	2.38	0.48	G20	17.37	17.90	18.44	18.97	19.51	20.04	20.58	21.12	21.65	22.19	22.72	23.26	23.79	24.14	24.09	24.03	23.98

J_{max} Max Inertia [kg m^2]

Start-stop application • Utilizzo in modalità start-stop • Verwendung beim Start-Stop-Modus • Configuration démarrage-arrêt • Configuración start-stop

60 Hz	Stroke [mm]	ir	t [sec]	t_{mov} [sec]	t_{stop} [sec]	Driver	NP															
							14	16	18	20	22	26	36	38	48	50	56	58	60	62	66	68
CPC6P-G6	B - 152.4	20	0.71	0.59	0.12	G06	2.51	2.91	3.31	3.72	4.12	4.92	5.09	5.05	4.86	4.82	4.70	4.66	4.62	4.58	4.50	4.47
						G08	2.51	2.91	3.31	3.72	3.96	3.88	3.68	3.64	3.45	3.41	3.29	3.25	3.21	3.18	3.10	3.06
						G09	1.79	1.75	1.71	1.67	1.63	1.55	1.36	1.32	1.12	1.09	0.97	0.93	0.89	0.85	0.77	0.73
						G10	0.79	0.75	0.71	0.67	0.63	0.55	0.36	0.32	0.12	0.08						
		28	1.00	0.83	0.17	G06	2.51	2.91	3.31	3.72	4.12	4.92	6.93	7.33	9.34	9.74	10.95	11.35	11.75	12.15	12.95	13.36
						G08	2.51	2.91	3.31	3.72	4.12	4.92	5.82	5.78	5.59	5.55	5.43	5.39	5.35	5.31	5.24	5.20
						G09	2.51	2.91	3.31	3.72	4.12	4.17	3.98	3.94	3.74	3.70	3.59	3.55	3.51	3.47	3.39	3.35
						G10	2.21	2.17	2.13	2.09	2.05	1.97	1.78	1.74	1.54	1.50	1.39	1.35	1.31	1.27	1.19	1.15
		40	1.43	1.19	0.24	G08	2.51	2.91	3.31	3.72	4.12	4.92	6.93	7.33	9.34	9.74	10.95	11.35	11.75	12.15	12.95	13.36
						G09	2.51	2.91	3.31	3.72	4.12	4.92	6.93	7.33	9.34	9.74	9.82	9.78	9.74	9.70	9.62	9.59
						G10	2.51	2.91	3.31	3.72	4.12	4.92	5.26	5.22	5.02	4.98	4.87	4.83	4.79	4.75	4.67	4.63
		49	1.75	1.46	0.29	G09	2.51	2.91	3.31	3.72	4.12	4.92	6.93	7.33	9.34	9.74	10.95	11.35	11.75	12.15	12.95	13.36
						G10	2.51	2.91	3.31	3.72	4.12	4.92	6.93	7.33	9.34	9.74	9.74	9.70	9.66	9.62	9.54	9.50
		56	2.00	1.67	0.33	G10	2.51	2.91	3.31	3.72	4.12	4.92	6.93	7.33	9.34	9.74	10.95	11.35	11.75	12.15	12.95	13.36
		70	2.50	2.08	0.42	G10	2.51	2.91	3.31	3.72	4.12	4.92	6.93	7.33	9.34	9.74	10.95	11.35	11.75	12.15	12.95	13.36
		80	2.86	2.38	0.48	G10	2.51	2.91	3.31	3.72	4.12	4.92	6.93	7.33	9.34	9.74	10.95	11.35	11.75	12.15	12.95	13.36
	C - 304.8	20	0.71	0.59	0.12	G16	0.99	0.95	0.91	0.87	0.83	0.75	0.56	0.52	0.33	0.29	0.17	0.13	0.09	0.05		
		28	1.00	0.83	0.17	G16	2.51	2.91	3.31	3.72	3.86	3.78	3.59	3.55	3.36	3.32	3.20	3.16	3.12	3.08	3.00	2.97
						G18	1.20	1.16	1.12	1.08	1.04	0.97	0.77	0.73	0.54	0.50	0.38	0.34	0.30	0.27	0.19	0.15
						G19	0.85	0.81	0.77	0.73	0.69	0.62	0.42	0.38	0.19	0.15	0.03					
		40	1.43	1.19	0.24	G16	2.51	2.91	3.31	3.72	4.12	4.92	6.93	7.33	9.34	9.74	10.95	11.35	11.75	12.15	12.95	13.36
						G18	2.51	2.91	3.31	3.72	4.12	4.92	4.80	4.77	4.57	4.53	4.41	4.38	4.34	4.30	4.22	4.18
						G19	2.51	2.74	2.70	2.67	2.63	2.55	2.35	2.31	2.12	2.08	1.96	1.92	1.89	1.85	1.77	1.73
						G20	1.94	1.90	1.86	1.82	1.78	1.70	1.51	1.47	1.27	1.24	1.12	1.08	1.04	1.00	0.92	0.88
		49	1.75	1.46	0.29	G18	2.51	2.91	3.31	3.72	4.12	4.92	6.93	7.33	9.34	9.74	10.95	11.23	11.19	11.15	11.07	11.03
						G19	2.51	2.91	3.31	3.72	4.12	4.92	4.94	4.90	4.71	4.67	4.55	4.51	4.48	4.44	4.36	4.32
						G20	2.51	2.91	3.31	3.72	3.74	3.66	3.46	3.43	3.23	3.19	3.07	3.04	3.00	2.96	2.88	2.84
		56	2.00	1.67	0.33	G18	2.51	2.91	3.31	3.72	4.12	4.92	6.93	7.33	9.34	9.74	10.95	11.35	11.75	12.15	12.95	13.36
						G19	2.51	2.91	3.31	3.72	4.12	4.92	6.93	7.33	9.34	9.74	10.47	10.43	10.39	10.35	10.28	10.24
						G20	2.51	2.91	3.31	3.72	4.12	4.92	6.93	7.33	7.52	7.48	7.37	7.33	7.29	7.25	7.17	7.13
		70	2.50	2.08	0.42	G20	2.51	2.91	3.31	3.72	4.12	4.92	6.93	7.33	9.34	9.74	10.95	11.35	11.75	12.15	12.95	13.36
		80	2.86	2.38	0.48	G20	2.51	2.91	3.31	3.72	4.12	4.92	6.93	7.33	9.34	9.74	10.95	11.35	11.75	12.15	12.95	13.36

J_{max} Max Inertia [kg m^2]

Start-stop application • Utilizzo in modalità start-stop • Verwendung beim Start-Stop-Modus • Configuration démarrage-arrêt • Configuración start-stop

60 Hz	Stroke [mm]	ir	t [sec]	t_{mov} [sec]	t_{stop} [sec]	Driver	NP 70	72	74	76	78	80	82	84	86	88	90	92	94	96	98
CPC6P-G6	B - 152.4	20	0.71	0.59	0.12	G06	4.43	4.39	4.35	4.31	4.27	4.23	4.19	4.15	4.11	4.08	4.04	4.00	3.96	3.92	3.88
						G08	3.02	2.98	2.94	2.90	2.86	2.82	2.79	2.75	2.71	2.67	2.63	2.59	2.55	2.51	2.47
						G09	0.70	0.66	0.62	0.58	0.54	0.50	0.46	0.42	0.38	0.34	0.31	0.27	0.23	0.19	0.15
						G10															
		28	1.00	0.83	0.17	G06	13.76	14.16	14.56	14.96	15.36	15.77	15.75	15.71	15.67	15.63	15.60	15.56	15.52	15.48	15.44
						G08	5.16	5.12	5.08	5.04	5.00	4.96	4.92	4.88	4.85	4.81	4.77	4.73	4.69	4.65	4.61
						G09	3.31	3.27	3.24	3.20	3.16	3.12	3.08	3.04	3.00	2.96	2.92	2.88	2.85	2.81	2.77
						G10	1.11	1.07	1.04	1.00	0.96	0.92	0.88	0.84	0.80	0.76	0.72	0.68	0.65	0.61	0.57
		40	1.43	1.19	0.24	G08	13.76	14.16	14.56	14.96	15.36	15.77	16.17	16.57	16.97	17.37	17.77	18.18	18.58	18.98	19.38
						G09	9.55	9.51	9.47	9.43	9.39	9.35	9.31	9.27	9.23	9.20	9.16	9.12	9.08	9.04	9.00
						G10	4.59	4.55	4.52	4.48	4.44	4.40	4.36	4.32	4.28	4.24	4.20	4.16	4.13	4.09	4.05
		49	1.75	1.46	0.29	G09	13.76	14.16	14.56	14.96	15.36	15.77	16.17	16.57	16.97	17.37	17.77	17.84	17.80	17.77	17.73
						G10	9.47	9.43	9.39	9.35	9.31	9.27	9.23	9.19	9.15	9.11	9.08	9.04	9.00	8.96	8.92
		56	2.00	1.67	0.33	G10	13.76	14.16	14.56	14.96	15.36	15.77	16.17	16.57	16.97	17.37	17.77	18.18	18.58	18.98	19.38
		70	2.50	2.08	0.42	G10	13.76	14.16	14.56	14.96	15.36	15.77	16.17	16.57	16.97	17.37	17.77	18.18	18.58	18.98	19.38
		80	2.86	2.38	0.48	G10	13.76	14.16	14.56	14.96	15.36	15.77	16.17	16.57	16.97	17.37	17.77	18.18	18.58	18.98	19.38
	C - 304.8	20	0.71	0.59	0.12	G16															
		28	1.00	0.83	0.17	G16	2.93	2.89	2.85	2.81	2.77	2.73	2.69	2.65	2.61	2.58	2.54	2.50	2.46	2.42	2.38
						G18	0.11	0.07	0.03												
						G19															
		40	1.43	1.19	0.24	G16	13.40	13.36	13.32	13.28	13.24	13.20	13.16	13.12	13.08	13.04	13.01	12.97	12.93	12.89	12.85
						G18	4.14	4.10	4.06	4.03	3.99	3.95	3.91	3.87	3.83	3.79	3.75	3.71	3.67	3.64	3.60
						G19	1.69	1.65	1.61	1.57	1.53	1.50	1.46	1.42	1.38	1.34	1.30	1.26	1.22	1.18	1.14
						G20	0.85	0.81	0.77	0.73	0.69	0.65	0.61	0.57	0.53	0.49	0.46	0.42	0.38	0.34	0.30
		49	1.75	1.46	0.29	G18	11.00	10.96	10.92	10.88	10.84	10.80	10.76	10.72	10.68	10.64	10.61	10.57	10.53	10.49	10.45
						G19	4.28	4.24	4.20	4.16	4.13	4.09	4.05	4.01	3.97	3.93	3.89	3.85	3.81	3.77	3.74
						G20	2.80	2.76	2.72	2.68	2.65	2.61	2.57	2.53	2.49	2.45	2.41	2.37	2.33	2.30	2.26
		56	2.00	1.67	0.33	G18	13.76	14.16	14.56	14.96	15.36	15.77	16.17	16.57	16.97	17.37	17.77	18.18	18.58	18.98	19.38
						G19	10.20	10.16	10.12	10.08	10.04	10.00	9.96	9.92	9.89	9.85	9.81	9.77	9.73	9.69	9.65
						G20	7.10	7.06	7.02	6.98	6.94	6.90	6.86	6.82	6.78	6.74	6.71	6.67	6.63	6.59	6.55
		70	2.50	2.08	0.42	G20	13.66	13.62	13.58	13.55	13.51	13.47	13.43	13.39	13.35	13.31	13.27	13.23	13.19	13.16	13.12
		80	2.86	2.38	0.48	G20	13.76	14.16	14.56	14.96	15.36	15.77	16.17	16.57	16.97	17.37	17.77	18.18	18.58	18.98	19.38

J_{max} Max Inertia [kg m^2]

Start-stop application • Utilizzo in modalità start-stop • Verwendung beim Start-Stop-Modus • Configuration démarrage-arrêt • Configuración start-stop

60 Hz	Stroke [mm]	ir	t [sec]	t_{mov} [sec]	t_{stop} [sec]	Driver	NP															
							14	16	18	20	22	26	36	38	48	50	56	58	60	62	66	68
CPC6P-G6	D - 457.2	20	0.71	0.59	0.12	G21	0.03															
		28	1.00	0.83	0.17	G21	1.25	1.21	1.17	1.14	1.10	1.02	0.82	0.78	0.59	0.55	0.43	0.39	0.36	0.32	0.24	0.20
		40	1.43	1.19	0.24	G21	2.51	2.91	3.31	3.72	4.12	4.92	5.06	5.02	4.82	4.78	4.67	4.63	4.59	4.55	4.47	4.43
						G23	1.77	1.73	1.69	1.65	1.61	1.53	1.34	1.30	1.10	1.06	0.95	0.91	0.87	0.83	0.75	0.71
						G24	0.77	0.73	0.69	0.66	0.62	0.54	0.34	0.30	0.11	0.07						
		49	1.75	1.46	0.29	G21	2.51	2.91	3.31	3.72	4.12	4.92	6.93	7.33	9.34	9.74	10.95	11.35	11.75	12.15	12.67	12.63
						G23	2.51	2.91	3.31	3.72	4.12	4.30	4.11	4.07	3.88	3.84	3.72	3.68	3.64	3.60	3.53	3.49
						G24	1.83	1.79	1.75	1.71	1.67	1.59	1.40	1.36	1.16	1.12	1.01	0.97	0.93	0.89	0.81	0.77
						G25	1.22	1.18	1.15	1.11	1.07	0.99	0.80	0.76	0.56	0.52	0.41	0.37	0.33	0.29	0.21	0.17
		56	2.00	1.67	0.33	G21	2.51	2.91	3.31	3.72	4.12	4.92	6.93	7.33	9.34	9.74	10.95	11.35	11.75	12.15	12.95	13.36
						G23	2.51	2.91	3.31	3.72	4.12	4.92	6.93	7.33	7.58	7.54	7.43	7.39	7.35	7.31	7.23	7.19
						G24	2.51	2.91	3.31	3.72	4.04	3.96	3.76	3.72	3.53	3.49	3.37	3.34	3.30	3.26	3.18	3.14
						G25	2.51	2.91	2.96	2.92	2.88	2.80	2.61	2.57	2.37	2.34	2.22	2.18	2.14	2.10	2.02	1.98
		70	2.50	2.08	0.42	G23	2.51	2.91	3.31	3.72	4.12	4.92	6.93	7.33	9.34	9.74	10.95	11.35	11.75	12.15	12.95	13.36
						G24	2.51	2.91	3.31	3.72	4.12	4.92	6.93	7.33	9.34	9.36	9.24	9.21	9.17	9.13	9.05	9.01
						G25	2.51	2.91	3.31	3.72	4.12	4.92	5.19	5.15	4.95	4.92	4.80	4.76	4.72	4.68	4.60	4.56
		80	2.86	2.38	0.48	G23	2.51	2.91	3.31	3.72	4.12	4.92	6.93	7.33	9.34	9.74	10.95	11.35	11.75	12.15	12.95	13.36
						G24	2.51	2.91	3.31	3.72	4.12	4.92	6.93	7.33	9.34	9.74	10.95	11.35	11.75	12.15	12.95	13.36
						G25	2.51	2.91	3.31	3.72	4.12	4.92	6.93	7.33	9.34	9.62	9.51	9.47	9.43	9.39	9.31	9.27
							J_{max} Max Inertia [kg m^2]															

Start-stop application • Utilizzo in modalità start-stop • Verwendung beim Start-Stop-Modus • Configuration démarrage-arrêt • Configuración start-stop

60 Hz	Stroke [mm]	ir	t [sec]	t_{mov} [sec]	t_{stop} [sec]	Driver	NP														
							70	72	74	76	78	80	82	84	86	88	90	92	94	96	98
CPC6P-G6	D - 457.2	20	0.71	0.59	0.12	G21															
		28	1.00	0.83	0.17	G21	0.16	0.12	0.08	0.04											
		40	1.43	1.19	0.24	G21	4.39	4.36	4.32	4.28	4.24	4.20	4.16	4.12	4.08	4.04	4.00	3.97	3.93	3.89	3.85
						G23	0.67	0.64	0.60	0.56	0.52	0.48	0.44	0.40	0.36	0.32	0.28	0.25	0.21	0.17	0.13
						G24															
		49	1.75	1.46	0.29	G21	12.59	12.55	12.52	12.48	12.44	12.40	12.36	12.32	12.28	12.24	12.20	12.16	12.13	12.09	12.05
						G23	3.45	3.41	3.37	3.33	3.29	3.25	3.21	3.17	3.14	3.10	3.06	3.02	2.98	2.94	2.90
						G24	0.73	0.70	0.66	0.62	0.58	0.54	0.50	0.46	0.42	0.38	0.34	0.31	0.27	0.23	0.19
						G25	0.13	0.09	0.05	0.02											
		56	2.00	1.67	0.33	G21	13.76	14.16	14.56	14.96	15.36	15.77	16.17	16.57	16.97	17.37	17.77	18.18	18.58	18.98	19.38
						G23	7.15	7.11	7.07	7.04	7.00	6.96	6.92	6.88	6.84	6.80	6.76	6.72	6.69	6.65	6.61
						G24	3.10	3.06	3.02	2.98	2.95	2.91	2.87	2.83	2.79	2.75	2.71	2.67	2.63	2.59	2.56
						G25	1.95	1.91	1.87	1.83	1.79	1.75	1.71	1.67	1.63	1.59	1.56	1.52	1.48	1.44	1.40
		70	2.50	2.08	0.42	G23	13.76	14.16	14.56	14.96	15.36	15.77	16.17	16.57	16.97	17.37	17.77	18.18	18.58	18.82	18.78
						G24	8.97	8.93	8.89	8.85	8.82	8.78	8.74	8.70	8.66	8.62	8.58	8.54	8.50	8.46	8.43
						G25	4.53	4.49	4.45	4.41	4.37	4.33	4.29	4.25	4.21	4.17	4.14	4.10	4.06	4.02	3.98
		80	2.86	2.38	0.48	G23	13.76	14.16	14.56	14.96	15.36	15.77	16.17	16.57	16.97	17.37	17.77	18.18	18.58	18.98	19.38
						G24	13.76	14.16	14.56	14.61	14.57	14.53	14.49	14.45	14.41	14.37	14.33	14.29	14.25	14.22	14.18
						G25	9.23	9.19	9.15	9.12	9.08	9.04	9.00	8.96	8.92	8.88	8.84	8.80	8.76	8.73	8.69
							J_{max} Max Inertia [kg m^2]														

CPC3P

OVERALL DIMENSIONS • DIMENSIONI D'INGOMBRO • AUSSENMASSE • DIMENSIONS • DIMENSIONES GENERALES

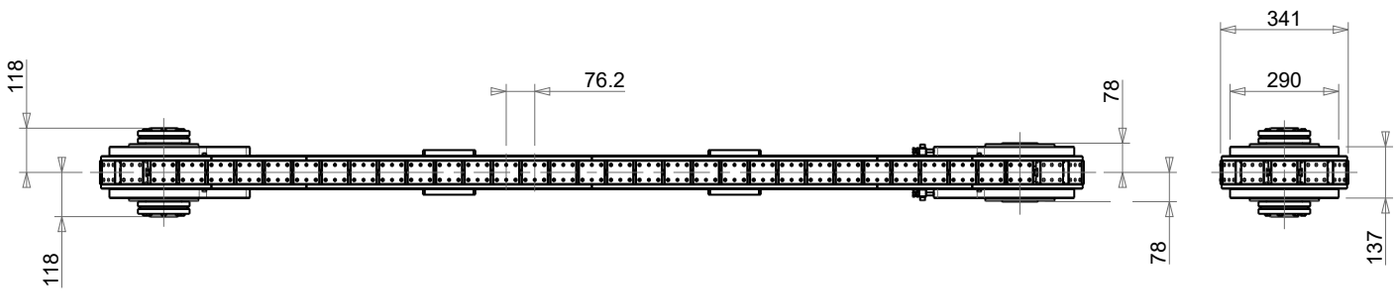

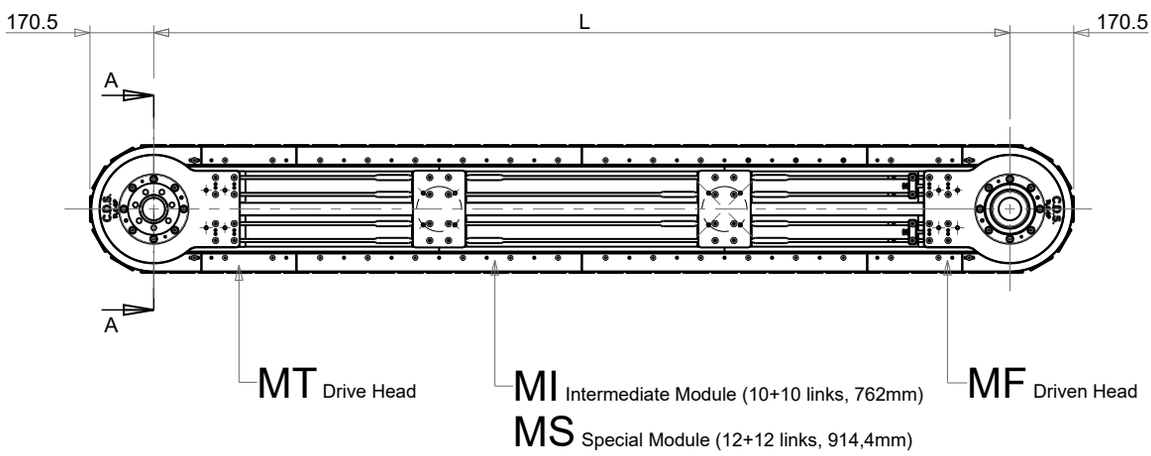

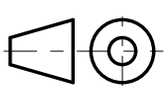

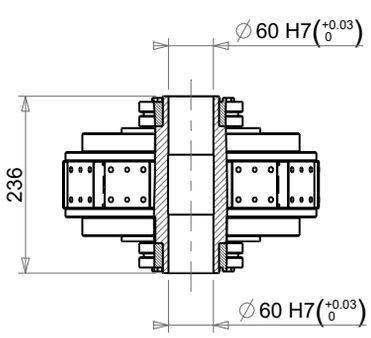

SECTION A-A

J_{WHEEL} = 0.1 Kgm²

LINK DETAIL

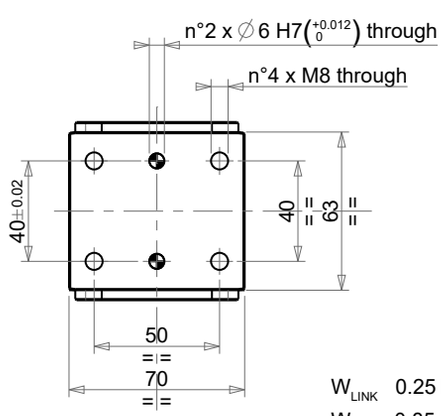

W_{LINK} 0.25 Kg
W_{CHAIN} 0.85 Kg/m

CPC6P

OVERALL DIMENSIONS • DIMENSIONI D'INGOMBRO • AUSSENMASSE • DIMENSIONS • DIMENSIONES GENERALES

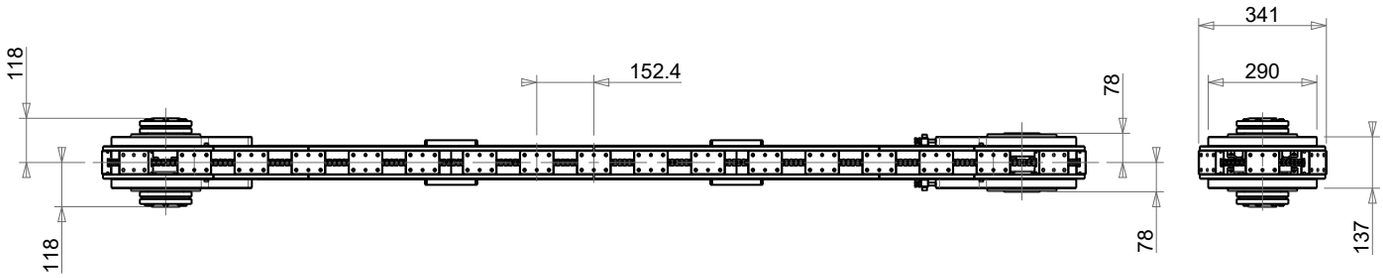

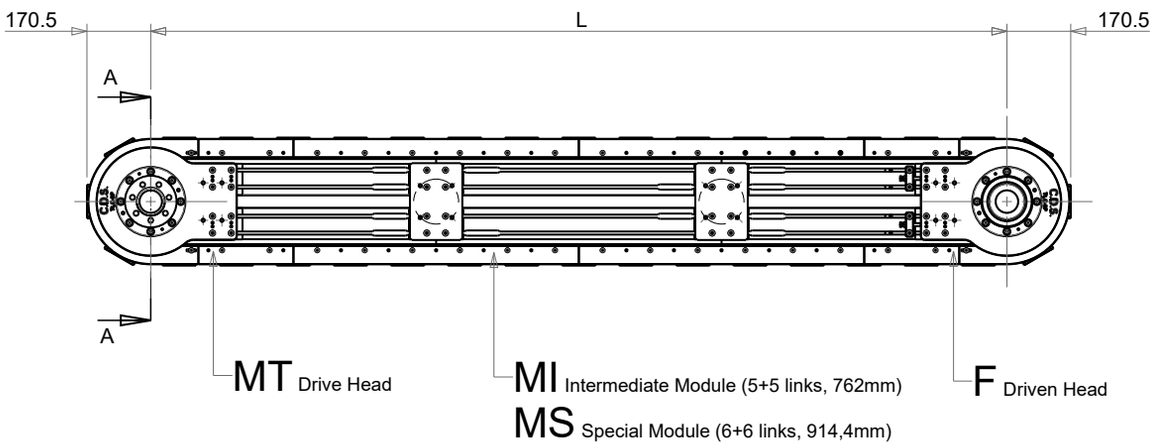

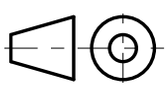

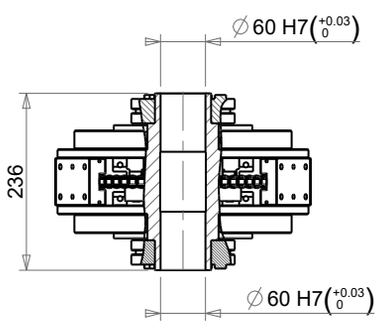

SECTION A-A

J_{WHEEL} = 0.1 Kgm^2

LINK DETAIL

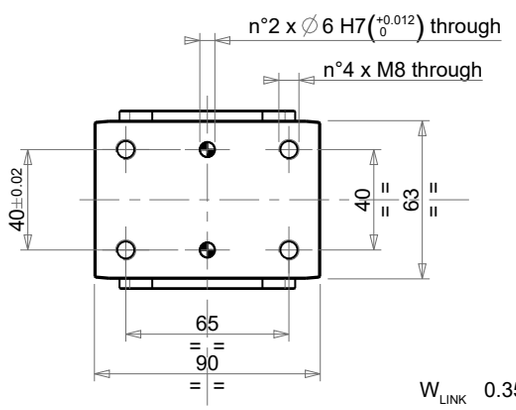

W_{LINK} 0.35 Kg

W_{CHAIN} 0.85 Kg/m

CONVEYOR'S CONFIGURATION ● CONFIGURAZIONE DEL NASTRO ● KONFIGURATION DES BANDES CONFIGURATION DE LA BANDE ● CONFIGURACIÓN DEL TRANSPORTADOR

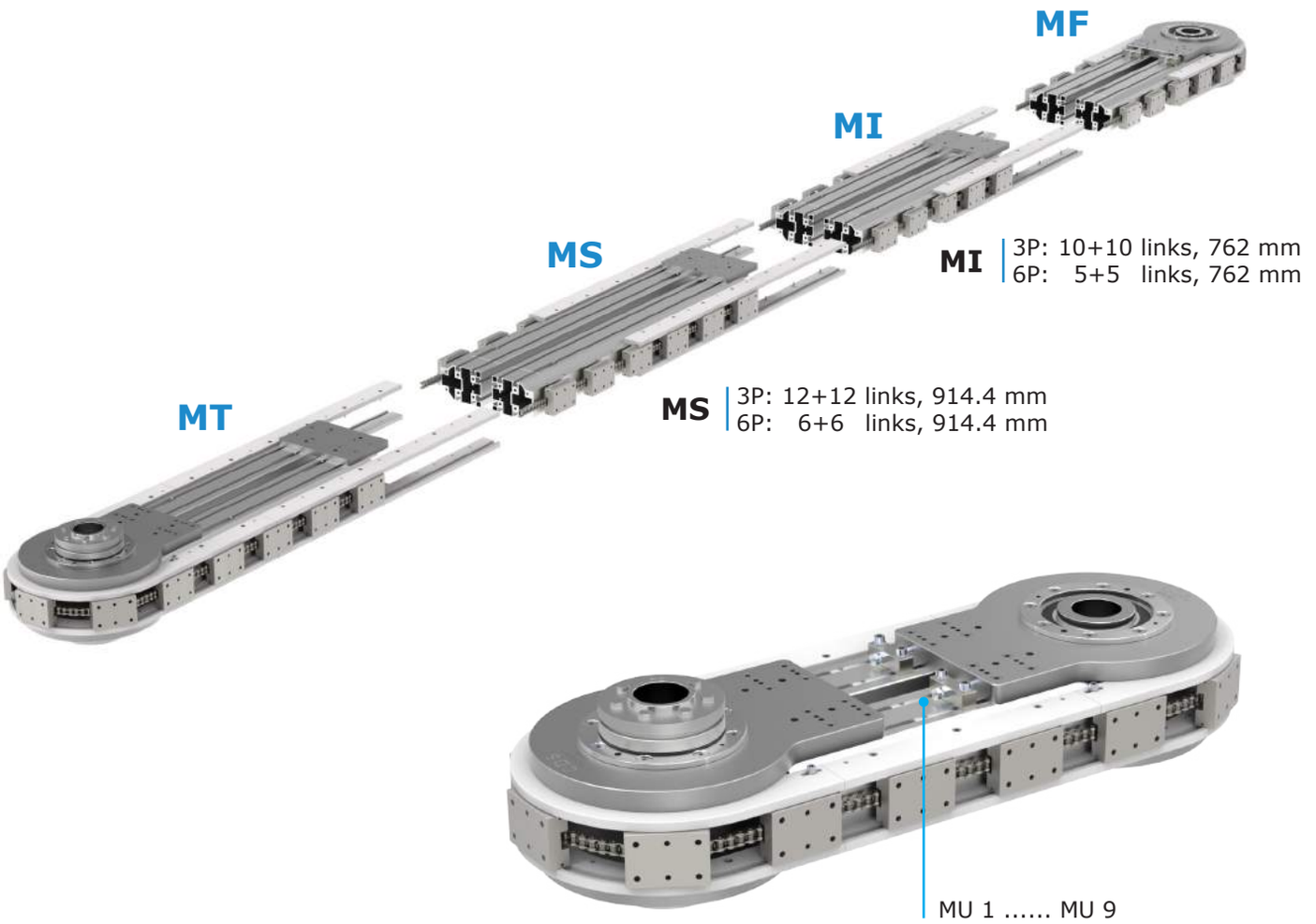

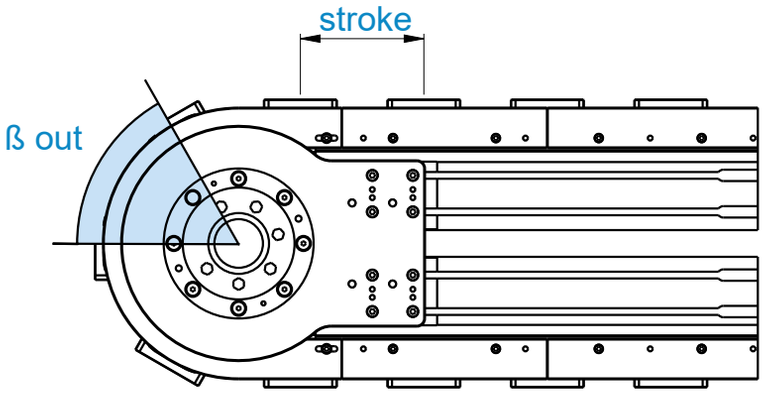

CPC

CONFIGURATION	CPC3P								CPC6P						
	L [mm]	NP	NPL	W [kg]	ALLWD				L [mm]	NP	NPL	W [kg]	ALLWD		
					A	B	C	D					B	C	D
MU1	609.6	28	7+7	73	Y	Y	N	Y	609.6	14	4+4	72	Y	Y	N
MU2	685.8	30	8+8	75	Y	Y	Y	N							
MU3	762.0	32	9+9	78	Y	Y	N	Y	762.0	16	5+5	78	Y	Y	N
MU4	838.2	34	10+10	81	Y	Y	N	N							
MU5	914.4	36	11+11	83	Y	Y	Y	Y	914.4	18	6+6	83	Y	Y	Y
MU6	990.6	38	12+12	86	Y	Y	N	N							
MU7	1 066.8	40	13+13	88	Y	Y	N	Y	1 066.8	20	7+7	88	Y	Y	N
MU8	1 143.0	42	14+14	91	Y	Y	Y	N							
MU9	1 219.2	44	15+15	94	Y	Y	N	Y	1 219.2	22	8+8	93	Y	Y	N
MT + MF	1 524.0	52	19+19	106	Y	Y	N	Y	1 524.0	26	10+10	103	Y	Y	N
MT + 1 MI + MF	2 286.0	72	29+29	132	Y	Y	Y	Y	2 286.0	36	15+15	128	Y	Y	Y
MT + 1 MS + MF	2 438.4	76	31+31	136	Y	Y	N	Y	2 438.4	38	16+16	132	Y	Y	N
MT + 1 MS + 1 MI + MF	3 200.4	96	41+41	162	Y	Y	Y	Y	3 200.4	48	21+21	157	Y	Y	Y
MT + 2 MS + MF	3 352.8	100	43+43	166	Y	Y	N	Y	3 352.8	50	22+22	161	Y	Y	N
MT + 3 MI + MF	3 810.0	112	49+49	184	Y	Y	N	Y	3 810.0	56	25+25	178	Y	Y	N
MT + 1 MS + 2 MI + MF	3 962.4	116	51+51	188	Y	Y	N	Y	3 962.4	58	26+26	182	Y	Y	N
MT + 2 MS + 1 MI + MF	4 114.8	120	53+53	192	Y	Y	Y	Y	4 114.8	60	27+27	186	Y	Y	Y
MT + 3 MS + MF	4 267.2	124	55+55	196	Y	Y	N	Y	4 267.2	62	28+28	190	Y	Y	N
MT + 4 MI + MF	4 572.0	132	59+59	210	Y	Y	Y	Y	4 572.0	66	30+30	203	Y	Y	Y
MT + 1 MS + 3 MI + MF	4 724.4	136	61+61	214	Y	Y	N	Y	4 724.4	68	31+31	207	Y	Y	N
MT + 2 MS + 2 MI + MF	4 876.8	140	63+63	218	Y	Y	N	Y	4 876.8	70	32+32	211	Y	Y	N
MT + 3 MS + 1 MI + MF	5 029.2	144	65+65	222	Y	Y	Y	Y	5 029.2	72	33+33	215	Y	Y	Y
MT + 4 MS + MF	5 181.6	148	67+67	226	Y	Y	N	Y	5 181.6	74	34+34	219	Y	Y	N
MT + 5 MI + MF	5 334.0	152	69+69	236	Y	Y	N	Y	5 334.0	76	35+35	228	Y	Y	N
MT + 1 MS + 4 MI + MF	5 486.4	156	71+71	240	Y	Y	Y	Y	5 486.4	78	36+36	232	Y	Y	Y
MT + 2 MS + 3 MI + MF	5 638.8	160	73+73	244	Y	Y	N	Y	5 638.8	80	37+37	236	Y	Y	N
MT + 3 MS + 2 MI + MF	5 791.2	164	75+75	248	Y	Y	N	Y	5 791.2	82	38+38	240	Y	Y	N
MT + 4 MS + 1 MI + MF	5 943.6	168	77+77	252	Y	Y	Y	Y	5 943.6	84	39+39	244	Y	Y	Y
MT + 5 MS + MF	6 096.0	172	79+79	256	Y	Y	N	Y	6 096.0	86	40+40	248	Y	Y	N
MT + 1 MS + 5 MI + MF	6 248.4	176	81+81	266	Y	Y	N	Y	6 248.4	88	41+41	257	Y	Y	N
MT + 2 MS + 4 MI + MF	6 400.8	180	83+83	270	Y	Y	Y	Y	6 400.8	90	42+42	261	Y	Y	Y
MT + 3 MS + 3 MI + MF	6 553.2	184	85+85	274	Y	Y	N	Y	6 553.2	92	43+43	265	Y	Y	N
MT + 4 MS + 2 MI + MF	6 705.6	188	87+87	278	Y	Y	N	Y	6 705.6	94	44+44	269	Y	Y	N
MT + 5 MS + 1 MI + MF	6 858.0	192	89+89	282	Y	Y	Y	Y	6 858.0	96	45+45	273	Y	Y	Y
MT + 6 MS + MF	7 010.4	196	91+91	286	Y	Y	N	Y	7 010.4	98	46+46	277	Y	Y	N

L Lenght [mm] • Interasse [mm] • Achsabstand [mm] • Empattement [mm] • Distancia entre ejes [mm]

NP Total no. of pallets • Numero totale pallet • Gesamzahl der Palettenglieder • Nombre total de palettes • Número total del palet

NPL Pallets in-line • Numero pallet in linea • Zahl der Palettenglieder auf Reihe • Nombre de palettes dans ligne • Número del palet en línea

W Weight [kg] • Peso [kg] • Gewicht [kg] • Poids [kg] • Peso [kg]

ALLWD Permitted linear stroke (Y->Yes, N->No) • Passo permesso (Y->Sì, N->No) • Schritt möglich (Y->ja, N->Nein) • Pas autorisé (Y->Oui, N->Non) • Paso permitido (Y->Sí, N->No)

WORKING POSITION • POSIZIONE DI LAVORO • ARBEITSPOSITION • POSITION DE TRAVAIL • POSICIONES DE TRABAJO

WORKPOS

WA

horizontal • orizzontale • horizontal • horizontal • horizontal

WB

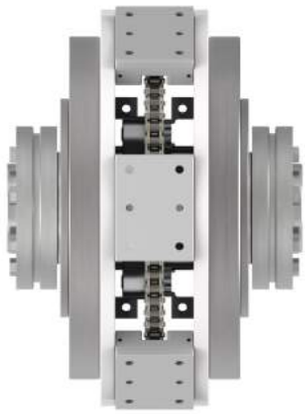

vertical • verticale • vertikal • vertical • vertical

INDEXER POSITION • POSIZIONE UNITA' DI TRAINO • GETRIEBEPOSITION • POSITION DU GROUPE D'ENTRAÎNEMENT • POSICIÓN DE UNIDAD DE TRACCIÓN

INDEXPOS

P1

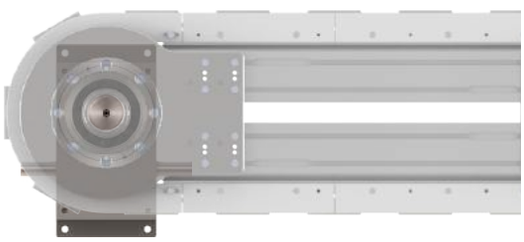

TOP VIEW

P2

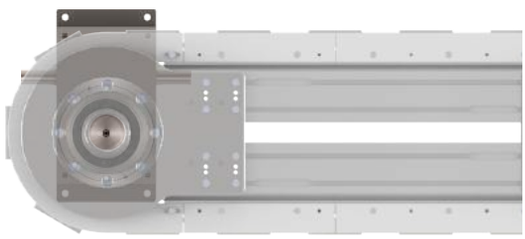

TOP VIEW

P3

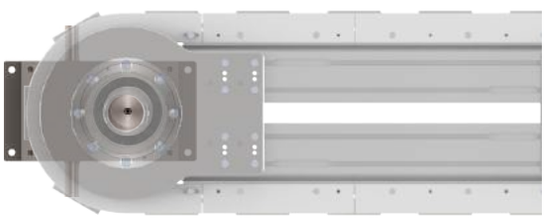

TOP VIEW

P4

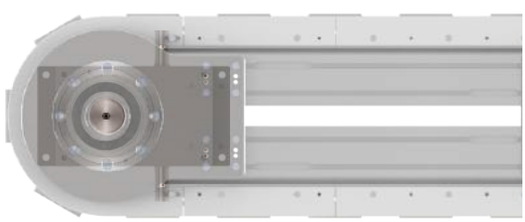

TOP VIEW

GEARMOTOR ORIENTATION • ORIENTAMENTO MOTORIDUTTORE • AUSRICHTUNG GETRIEBEMOTOR • ORIENTATION MOTORÉDUCTEUR • ORIENTACIÓN MOTORREDUCTOR

GEARORIENT

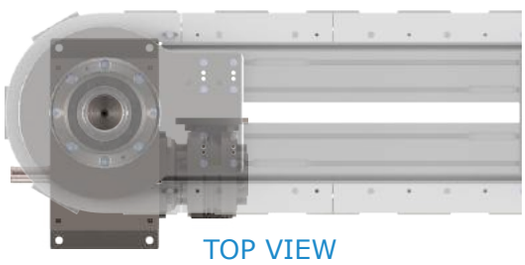

TOP VIEW

MOTORORIENT

1 S1

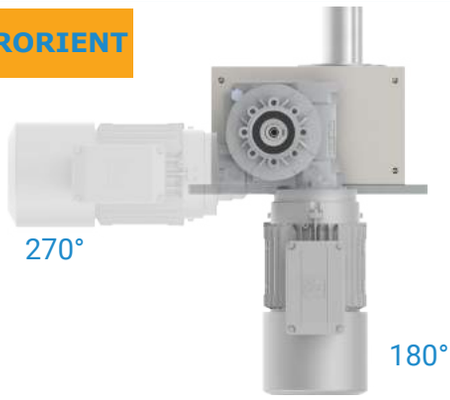

1 S2

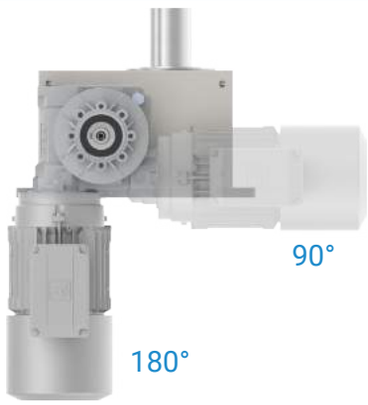

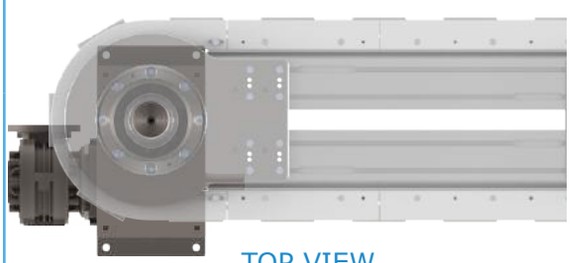

TOP VIEW

2 S1

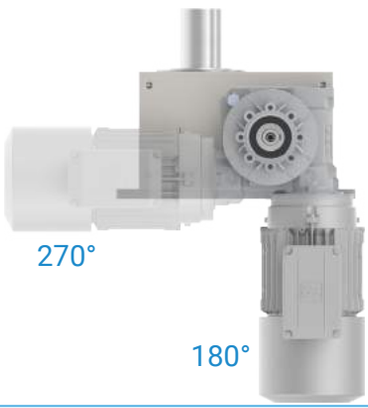

2 S2

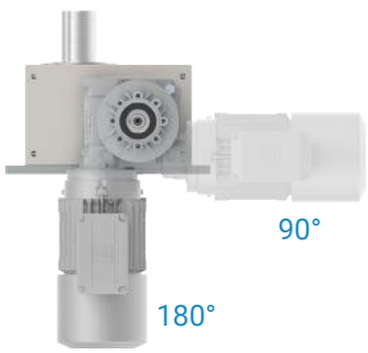

OPTIONAL ELEMENTS • ELEMENTI OPZIONALI • OPTIONALE ELEMENTE • ÉLÉMENTS OPTIONNELS • ELEMENTOS OPCIONALES

1 KIT FOR MOUNTING FIXTURES AND TOOLING ON CONVEYOR • KIT DI FISSAGGIO PER STAZIONI DI LAVORO SUL TRASPORTATORE • BEFESTIGUNGSKIT FÜR DIE ARBEITSSTATIONEN DES FÖRDERERS • KIT DE FIXATION POUR STATIONS DE TRAVAIL SUR LE CONVOYEUR • KIT DE FIJACIÓN PARA ESTACIONES DE TRABAJO EN EL TRANSPORTADOR

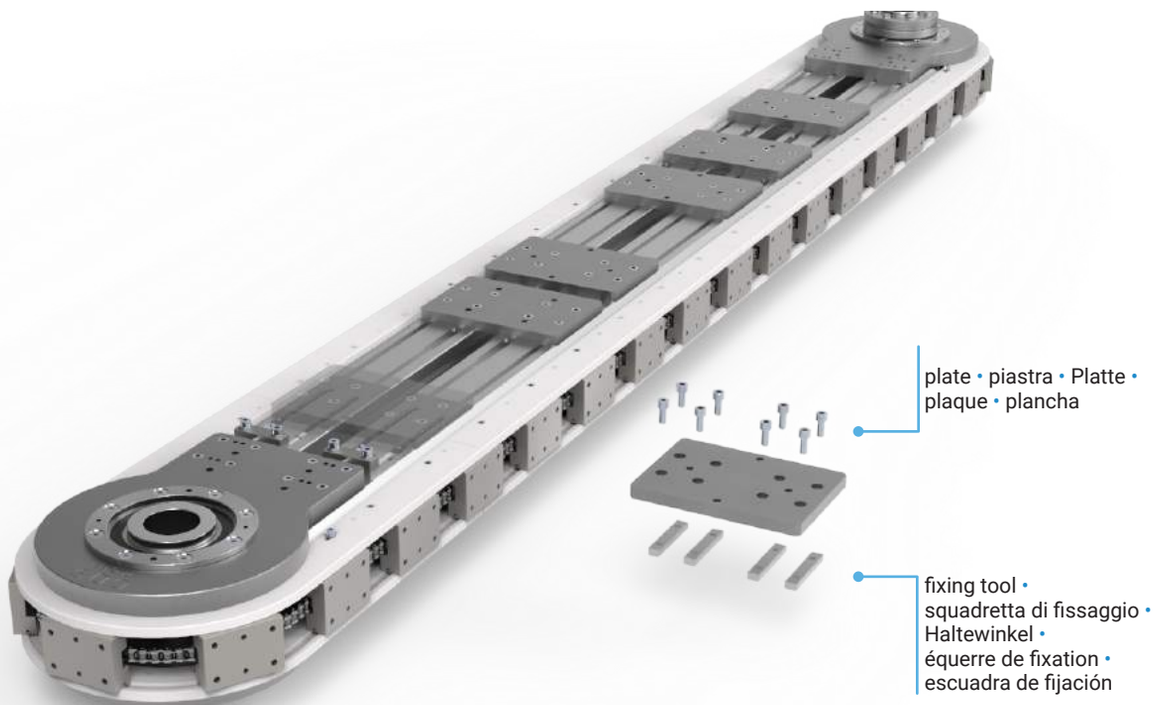

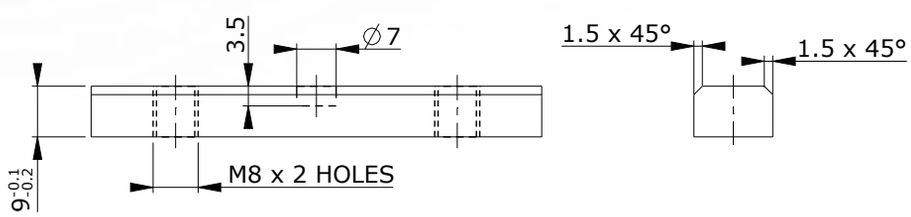

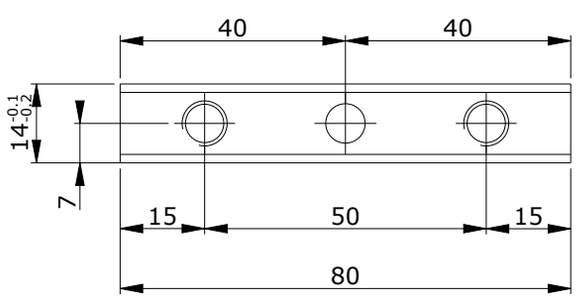

OPTIONAL ELEMENTS • ELEMENTI OPZIONALI • OPTIONALE ELEMENTE • ÉLÉMENTS OPTIONNELS • ELEMENTOS OPCIONALES

2 SUPPORT ELEMENTS • ELEMENTI DI SUPPORTO • STÜTZELEMENTE • ÉLEMENTS DE SUPPORT • ELEMENTOS DE SOPORTE

supports for ‘B’ working position
supporti per posizione lavoro ‘B’
Untergestelle für die Arbeitsposition ‘B’
supports pour la position travail ‘B’
soportes para posición de trabajo ‘B’

supports for ‘A’ working position
supporti per posizione lavoro ‘A’
Untergestelle für die Arbeitsposition ‘A’
supports pour la position travail ‘A’
soportes para posición de trabajo ‘A’

EXAMPLE OF APPLICATION ● ESEMPIO DI APPLICAZIONE ● ANWENDUNGSBEISPIEL ● EXEMPLE D'APPLICATION ● EJEMPLO DE APLICACIÓN

EXAMPLE OF APPLICATION ● ESEMPIO DI APPLICAZIONE ● ANWENDUNGSBEISPIEL ● EXEMPLE D'APPLICATION ● EJEMPLO DE APLICACIÓN

SPECIAL CONFIGURATIONS • CONFIGURAZIONI SPECIALI • SONDERKONFIGURATIONEN • CONFIGURATIONS SPÉCIALES • CONFIGURACIONES ESPECIALES

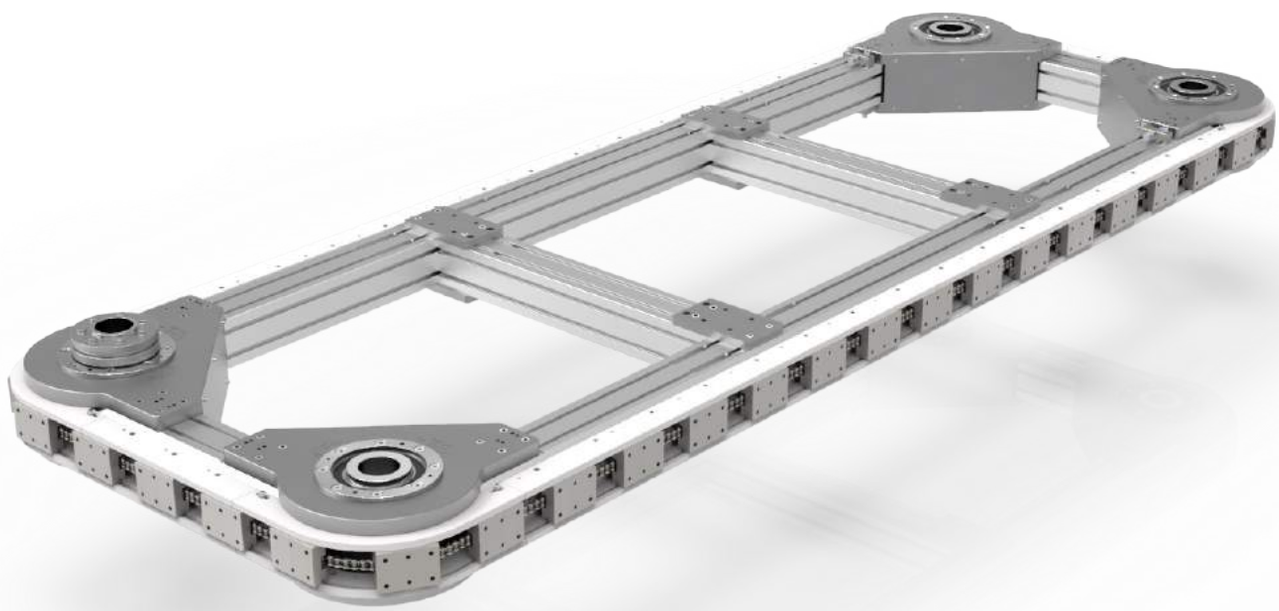

GLOBAL PRESENCE

Cam Driven Systems (CDS) is a division of Bettinelli Group which specializes in the study, development and manufacture of high precision mechanical components.

CDS - Cam Driven Systems

Headquarter - Italy

Via Leonardo Da Vinci, 56
26010 Bagnolo Cremasco CR

+39 0373 237311
+39 0373 237538

cds@bettinelli.it
www.cdsindexers.com

Gate is the worldwide network of sales, distribution and technical support for the industrial products and services.
Backed by over 70 years of engineering and manufacturing leadership, our global network of facilities continues to provide our customers with the most diverse range of industrial automation products on the market.

GATE Technologies Inc.

Corporate office - Usa

27 Wilson Drive, Unit C
Sparta NJ 07871

+1 973 300 0090
+1 973 300 0061

info@gateti.com
www.gateti.com

GATE Deutschland GmbH

Corporate office - Germany

Ulrichstrasse, 9
86641 Rain am Lech

+49 (0) 9090 7057110
+49 (0) 9090 70571113

info@gatedeutschland.de
www.gatedeutschland.de

GATE (Ying Meng) Shanghai Trading CO Ltd

Corporate office - China

Unit 1226A, 12F, ChongHing Finance Center
288 Nanjing West Road, HuangPu District
200003 Shanghai, China

+86 138 1665 0842
+86 21 6133 7999

info@gateshanghai.cn
www.cdsindexers.com

Bettinelli Automation Components Pvt Ltd., rendering services to Indian customers that are seeking motion control solutions and ideas for industrial automation, packaging and assembly.

Bettinelli Automation Components Pvt Ltd

Corporate office

Office #3, 1st Floor
Destination Center Magarpatta City Hadapsar
411-013 Pune

+91 20 6723 6484
+91 20 6723 6485

info@bettinelli.in
www.bettinelli.in

INDEXING & TRANSFER
CDS®
Cam Driven Systems

www.cdsindexers.com

Solutions for automation